BONWIN®

ЭЛЕКТРОННЫЕ ЗАМКИ





ГАРАНТИЯ ДО 5 ЛЕТ

РОССИЙСКОЕ ПО
ЗАРЕГИСТРИРОВАНО В МИНЦИФРЕ

ИНТЕГРАЦИЯ С PMS

ОГЛАВЛЕНИЕ

О компании БОНВИН 2
Реализованные проекты БОНВИН 3
О компании Bonwin Technology 4
География продаж 5

Электронные гостиничные замки Bonwin
Автономные электронные замки 6
Технические и функциональные характеристики автономных замков. Модельный ряд 7
Сетевые проводные электронные замки 8
Технические и функциональные характеристики сетевых проводных замков. Модельный ряд 9
Сетевые беспроводные электронные замки Wi-Fi 10
Технические и функциональные характеристики сетевых беспроводных замков. Модельный ряд 11

Модели замков
T6 12
K 13
M 14
U 15
Q 16
G 17
D 18
A8 19
Врезной механизм ANSI 20
Врезной механизм ANSI-S 21
Преимущества врезных механизмов ANSI и ANSI-S 22
Преимущества электронных гостиничных замков Bonwin 23
Общая схема сборки замка с накладкой 24
Общая схема сборки замка с раздельным считывателем и ручкой 25

Дополнительное оборудование
Кодировщик карт BWE 773 / BWE 775 26
Портативный энкодер BWR673 / BWR678 27
Контроллер BW-24 для сетевых проводных гостиничных замков 28
Контроллер BW-WF для беспроводных сетевых гостиничных замков 29
Программное обеспечение 30
Энергосберегающие выключатели 31
Электронные сенсорные таблички для номеров (дорхенгер) 32
Схема подключения сенсорных панелей в номере . . 34
Бесконтактные ключи-карты (защищенные) 35
Система «умный номер» 36
Система контроля управления доступом в отель / паркинг / лифт 38
Система контроля управления лифтом 39
Замки для апартаментов (хостелов) 40

Сертификаты на продукцию БОНВИН и Bonwin 42

Электронные замки для шкафчиков Bonwin
Технологии и области применения RFID-замков для шкафчиков 44
Технические и функциональные характеристики электронных замков для шкафчиков. Модельный ряд 45

Модели замков
deluxe H 46
deluxe E 47
deluxe D 48
deluxe G 49
deluxe A 50
Общая схема сборки замка для шкафчика 51
Программное обеспечение 52

Дополнительное оборудование
Блок аварийного питания и ключ открытия замка . . . 54
Инфотерминал BONWIN (свободный выбор) медиа-контент + баланс 55
Варианты электронных RFID-ключей (стандартные / персонализированные) 56

Наши партнеры 57

BONWIN®

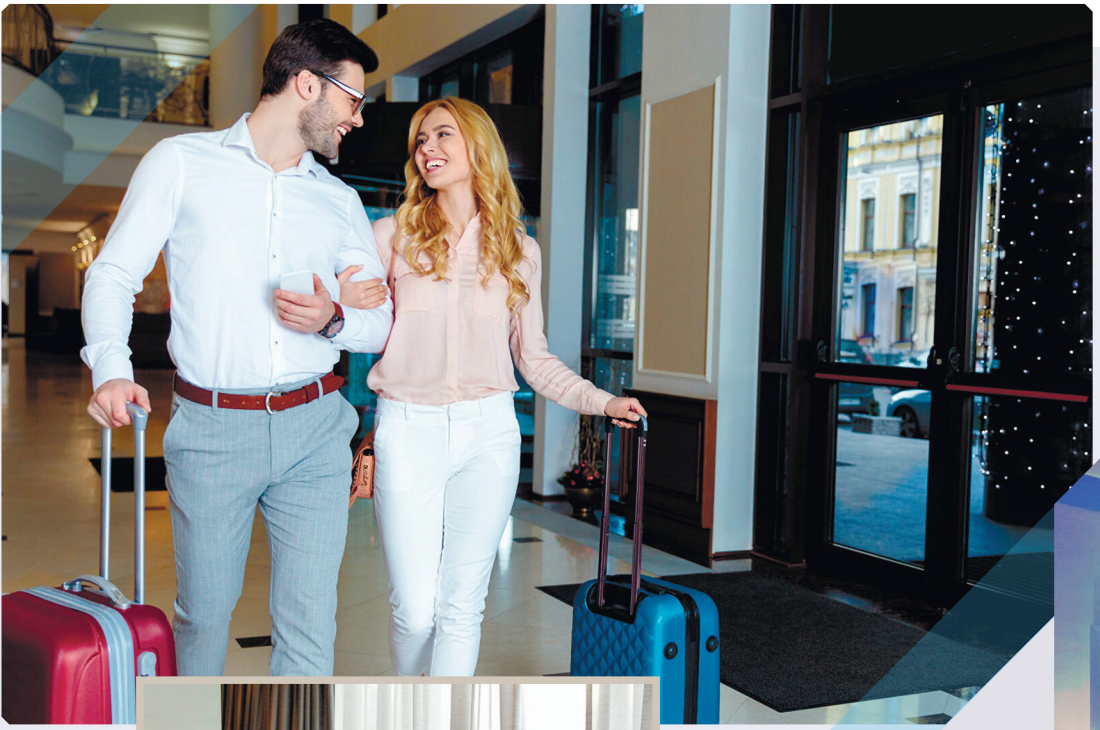

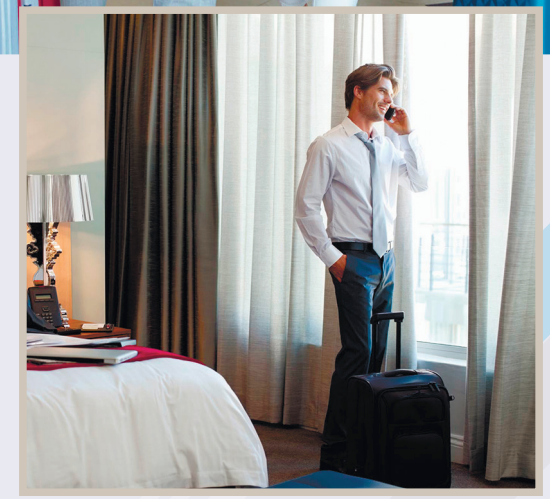


TOKYO
NEW YORK
PARIS

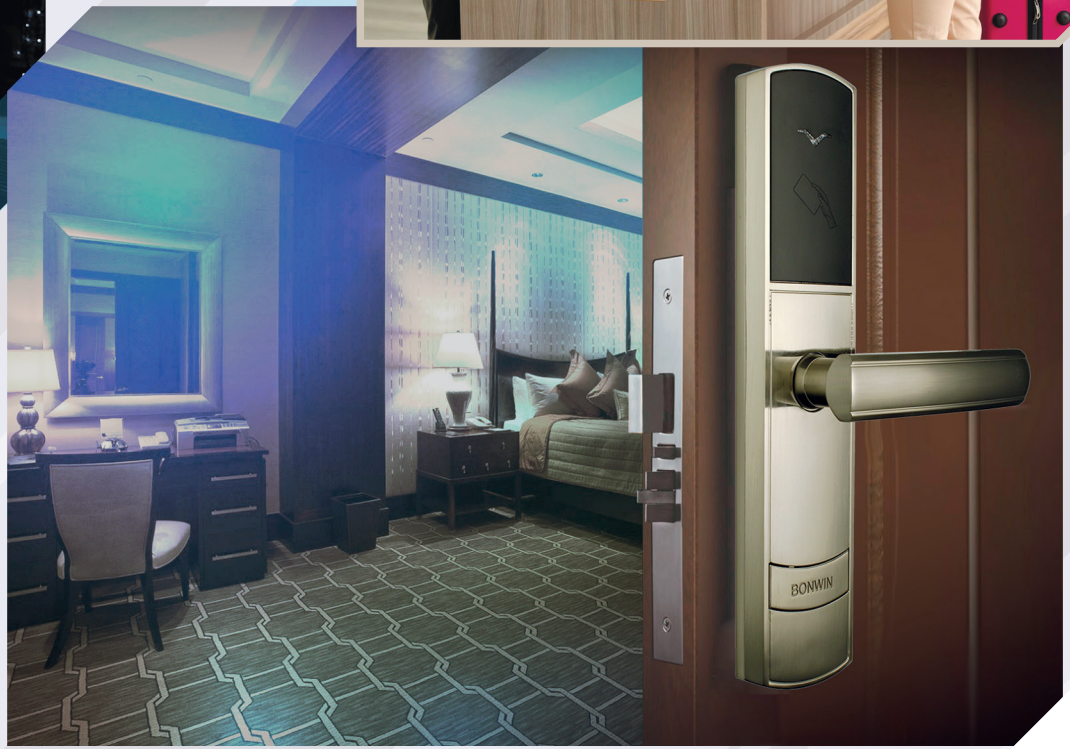
BONWIN

О компании БОНВИН

Компания БОНВИН основана в 2012 году и является эксклюзивным дистрибьютором и официальным представителем в России и Белоруссии лучших заводов по производству электронных замков и сопутствующего оборудования. Работая в данной сфере более 10-ти лет, мы наладили прочные связи и выстроили плодотворные отношения с серьезными производителями мирового уровня, продукция которых проверена временем: Bonwin, Digilock, AYT, ePOST и др.

Мы предлагаем только хорошо зарекомендовавшие себя на российском, европейском и азиатском рынках электронные замки для индустрии гостеприимства, офисов (СКУД), спортивных и торгово-развлекательных центров, образовательных учреждений, производственных предприятий и др. объектов коммерческой недвижимости. Взаимодействуя напрямую с заводами изготовителями, мы принимаем активное участие в совершенствовании продукции, расширении функционала и модельного ряда в соответствии с постоянно меняющимися потребностями рынка. К электронным замкам мы поставляем программное обеспечение на русском языке с интуитивно понятным интерфейсом.

В компании уделяется большое внимание вопросам технической поддержки наших клиентов. Мы осуществляем официальное гарантийное и постгарантийное обслуживание электронных замков и сопутствующего оборудования.

Мы даем возможность нашим заказчикам перед заключением коммерческой сделки протестировать электронные замки с ПО в действии в нашем демо-зале или предоставляем демо-образец для тестирования, чтобы совместно определить пути решения прикладных задач, дать необходимые рекомендации — все это позволяет существенно повысить уровень взаимного доверия и сформировать прочные партнерские отношения. К решению задач мы подходим комплексно, предлагая в том числе услуги по монтажу электронных замков и проводим пуско-наладочные работы.

Наша продукция создана специально для Вас!



BONWIN®

Компания БОНВИН стала первым и единственным эксклюзивным дистрибьютором Bonwin в России.

Высокая квалификация сотрудников, разнообразие методов подхода к выбору оптимального для клиента решения, оперативность действий, полнота и наглядность форм предоставляемой информации, являются нашими стандартами в работе. Мы умеем думать быстро и предлагать оптимальные решения нашим Партнерам, предоставлять все что необходимо для успешной работы и направлять только вперед.

РЕАЛИЗОВАННЫЕ ПРОЕКТЫ

Компания БОНВИН за время многолетней работы успешно реализовала множество проектов на территории России и в странах СНГ. Среди них:



Отель Marriott (Марриотт Гранд отель 5*)
Москва



Отель «Кызыл Гранд Отель и СПА» 5*
Кызыл



InterContinental отель 5*
Москва



Barvikha Hotel & SPA 5*
МО



Ambassadori 5*
Тбилисси



Русские Сезоны Курорт Пересвет 4*
Москва



Отель Советский 4*
Москва



Отель GARDEN RING 4*
Москва



Загородный отель Welna Eco SPA resort 4*
Таруса



Санаторий Приозерный пос.
Нарочь



Санаторий Поречье
Гродненская обл.



Skolkovo Golf Club
Москва



Школа управления Сколково
Москва



Областная гимназия им. Примакова
МО



S7 Airlines
Москва



ВТБ
Москва



Siemens
Москва



Sokolov Jewelry
Москва



Сеть магазинов H&M
Москва



IKEA
Москва



LUXOR Спорт.-развлек. Центр
Махачкала



World Class МО
Жуковка, Павлово



Фитнес-клуб XFIT
Москва



Sculptors Group — сеть фитнес-клубов бизнес-класса
Москва

Bonwin Technology



BONWIN®

Компания была создана в 2003 году в Китае и на сегодняшний день входит в ТОП-5 известных производителей высококачественных электронных гостиничных замков и систем управления гостиничными номерами.

Будучи высокотехнологичным и инновационным предприятием, Bonwin имеет множество патентов на промышленные образцы в материковом Китае, которые указывают на то, что компания продвигает и применяет новые технологии, что подтверждает технологическое превосходство Bonwin в данной отрасли. При производстве широко используются передовые технологии, которые применяются в дорогих электронных замках известных европейских брендов.

«Мы должны предоставлять инновационные технологии, высококачественные продукты и отличный сервис» — сказал Цзяньцин Ван, генеральный директор Bonwin Technology.

Все продукты имеют маркировку CE, FCC и Rohs и сертифицированы в соответствии требованиям ISO 9001. Наличие данного сертификата — это доказательство грамотного управления предприятием, подтверждение того, что оно выпускает качественную продукцию, которая проходит обязательный контроль на всех этапах производственного цикла от комплектующих до готовой продукции. Вся продукция исполнена в современном дизайне.

В компании есть собственная команда по исследованиям и разработкам, которая проектирует и изобретает цилиндр замка, печатную плату и контроллеры, а также собственная компания-разработчик программного обеспечения для поддержки системы беспроводных замков и системы управления отелем. Гостиничными замками Bonwin оборудованы известные международные сети отелей такие как RAMADA, Days Inn, Глория, Howard Johnson и др., а также, более чем 300 пятизвездочных гостиниц в Китае, таких как: Jiangsu Jinling Hotel в столице туризма Пекине, Jianguo Hotel, Jun LAN, Шаньси и многие другие.

ГЕОГРАФИЯ ПРОДАЖ

Система управления гостиничными номерами Bonwin широко продается более чем в 40 странах мира и по всему Китаю.



7 000
звездочных отелей обслуживает Bonwin

300
пятизведочных отелей в Китае долгое время сотрудничают с Bonwin

10 000
высококласных саун и плавательных центров обслуживает Bonwin

АВТОНОМНЫЕ ЭЛЕКТРОННЫЕ ЗАМКИ BONWIN

OFFLINE

Автономные электронные гостиничные замки соответствуют всем современным стандартам качества.

При производстве электронных замков широко используются передовые технологии известных европейских брендов, а также собственные запатентованные технологии и высококачественные комплектующие, которые позволяют им успешно конкурировать по всем параметрам с замками дорогих европейских производителей. При этом стоимость электронных гостиничных замков Bonwin остаётся самой привлекательной на рынке при высоком уровне качества и современном дизайне.

АВТОНОМНЫЕ
ЭЛЕКТРОННЫЕ ЗАМКИ

Автономные электронные гостиничные замки BONWIN можно с легкостью переоборудовать в сетевые беспроводные Wi-Fi онлайн электронные замки.

БЕСПРОВОДНЫЕ
ЭЛЕКТРОННЫЕ ЗАМКИ

Электронные замки адаптированы под особенности российского гостиничного бизнеса.

Современное программное обеспечение Bonwin полностью русифицировано техническими специалистами нашей компании, удобно в работе и снабжено встроенной системой безопасности, в которую входят:

- **Разные уровни доступа к функциям программы.**
- **Защита от несанкционированного доступа с полным отчетом всех действий в программе.**
- **Возможен вариант использования расширенной версии программы для одновременного выпуска гостевых ключей на нескольких стойках рецепции.**

Многие гостиницы по всему миру, в т.ч. в России и СНГ, уже убедились, что продукция Bonwin объединяет в себе: высокое качество исполнения, долгий срок службы, надёжность работы и удобство эксплуатации.



Технические характеристики

Модель	BW803-T6 / 803-K / 803-M / 803-U / 803-Q / 803-G / 803-D / 803-A8
Материал корпуса	прочная сталь 304 с использованием технологии гальванопокрытия PVD
Материал механизма замка	сталь 18/10 и минимум пластиковых деталей
Элементы питания	4 батареи типа AA (4x1,5 В). Срок службы 1–2 года
Способ открытия	защищённые RFID-ключи-карты Bonwin типа MIFARE (13,65 MHz)
Резервный способ открытия (в экстренных случаях)	надёжный механический ключ (в комплекте 2 ключа, скрытый цилиндр)
Рабочая температура	от -20 °C до +60 °C
Допустимая влажность	< 90%
Время автоматического закрытия	сразу после нажатия на ручку или через 6 сек, если дверь не была открыта ручкой
Индикация работы	звуковая и световая
Сигнализация звуковая	срабатывает при незакрытой двери, при низком напряжении батарей. Данные хранятся в энергонезависимой памяти замка, считываются при помощи энкодера
Сигнализация низкого напряжения	< 4,8 В
Способность противостоять статике	≥ 15 кВ
Срок службы	> 20 лет
Средняя частота отказов	< 1/50000 раз
Ориентация ручек	левая, правая
Варианты врезного механизма	ANSI — для дверей толщиной от 36 мм до 90 мм. Размер механизма: высота 204мм, глубина 109 мм, толщина 28 мм ANSI-S (нержавеющая сталь) — для дверей толщиной от 34 мм до 90 мм. Размер механизма: высота 240 мм, глубина 98 мм, толщина 24 мм
Вес замка	3,5 кг

Функциональные характеристики

Память замка	до 250 событий
Кол-во гостей в одном номере	от 1 до 999
Отчёты	полный отчёт работы программы и выпуска карт
Доп. функции	возможность указать несколько номеров (подряд и не по порядку), которые будут открываться одной картой
Надежность карточек	многократная перезапись, не менее 100000 раз. Не подвержены
Разграничение прав доступа	владелец гостиницы, управляющий, администратор рецепции и другие на выбор
Варианты карт	мастер, аварийная (открывает любой замок), горничной, карта на этаж, разовое открытие, отмена утерянных карт, всегда открыто, блокировка замка, карта сбора данных
Монтажный ключ-карта	да, открывает все замки до их настройки. После настройки замков ключ не работает
ПО	многофункциональное программное обеспечение на русском языке
Наличие SDK	да
Интеграция	с любыми гостиничными системами: Облако гостеприимства, Bnovo, TravelLine, Frontdesk24, CLOFFHotel, Shelter, 1С: Отель, Logus, Fidelio, Бит.Отель, Эдельвейс, Libra и др.
Настройка замка для доступа	в номер / на этаж / в здание / на территорию отеля / в лифт / на парковку / режим "всегда открыто" (для конференций, залов и т. д.)
Антипаника	выход из номера
Портативный энкодер	контроль продаж номеров и сбор отчётов работы замков и программы

Сертификаты на продукцию

Модельный ряд



T6 стр. 14



K стр. 15

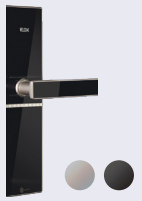

M стр. 16



U стр. 17

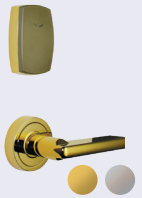

Q стр. 18



G стр. 19

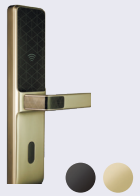

D стр. 20



A8 стр.21

СЕТЕВЫЕ ПРОВОДНЫЕ ЭЛЕКТРОННЫЕ ЗАМКИ BONWIN

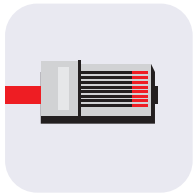

Сетевые проводные электронные замки Bonwin являются уникальным предложением на рынке электронных замков в России и за ее пределами.

Они обладают всем функционалом автономных замков и объединены в проводную сеть. Принцип устройства сети замков прост и надёжен, они подключаются по витой паре в единую сеть через контроллер (протокол RS-485), а контроллер, в свою очередь, подключается в локальную сеть гостиницы по витой паре как обычное сетевое устройство.

СЕТЕВЫЕ ПРОВОДНЫЕ
ЭЛЕКТРОННЫЕ ЗАМКИ

Объединение в проводную сеть.
Двусторонняя передача данных по сети.
Постоянный мониторинг
и управление замковой системой.

ГЛАВНЫЙ КОМПЬЮТЕР
(СЕРВЕР)

Соединение по проводу является самым надёжным.

Благодаря такой сети происходит двусторонняя передача данных от замков на главный компьютер (сервер) и от сервера к замкам в режиме реального времени, что дает возможность постоянно мониторить и управлять замковой системой. Ещё одно важное преимущество заключается в том, что питание сетевых проводных электронных замков Bonwin также происходит от контроллера, поэтому теперь Вам не нужно думать о регулярной замене батареек в замках. Каждый замок имеет встроенный блок резервного питания на 4-х батарейках стандарта AA (пальчиковые) на случай обесточивания. Как результат, в случае отключения электроэнергии, замки продолжат работать, а на главный компьютер поступит соответствующий «сигнал тревоги», что увеличит срок службы батареек в 2–3 раза в сравнении с автономными замками.

Благодаря клиент-серверной архитектуре программы Bonwin с единой защищённой базой данных, в отеле возможно установить необходимое количество стоек рецепции для выпуска гостевых карт. Все это позволит обеспечить Вашему отелю высокий уровень безопасности и комфорта.

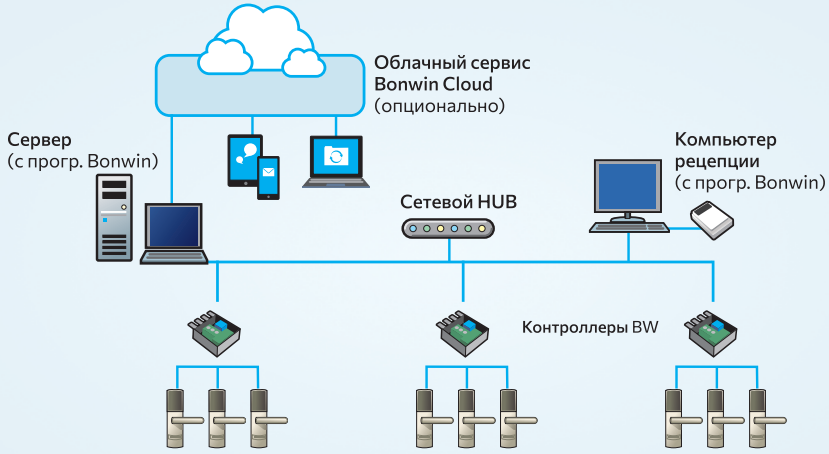

Электронные гостиничные сетевые беспроводные замки Bonwin 823
на бесконтактных защищенных RFID-картах MIFARE 1K

Технические характеристики

Модель	BW823-T6 / 823-K / 823-M / 823-U / 823-Q / 823-G / 823-D / 823-A8
Материал корпуса	прочная сталь 304 с использованием технологии гальванопокрытия PVD
Материал механизма замка	сталь 18/10 и минимум пластиковых деталей
Элементы питания	по витой паре — 12 В. Резервное питание: 4 батареи типа AA (4x1,5 В)
Способ открытия	защищённые RFID-ключи-карты Bonwin типа MIFARE (13,65 MHz)
Резервный способ открытия (в экстренных случаях)	надёжный механический ключ (в комплекте 2 ключа, скрытый цилиндр)
Рабочая температура	от -20 °C до + 60 °C
Допустимая влажность	< 90%
Время автоматического закрытия	сразу после нажатия на ручку или через 6 сек, если дверь не была открыта ручкой
Индикация работы	звуковая и световая
Сигнализация звуковая	срабатывает при незакрытой двери, при низком напряжении батарей. Данные передаются на главный компьютер (сервер), информация отображается в ПО в журнале событий
Сигнализация низкого напряжения	< 4,8 В
Способность противостоять статике	≥ 15 кВ
Срок службы	> 20 лет
Средняя частота отказов	< 1/50000 раз
Ориентация ручек	левая, правая
Варианты врезного механизма	ANSI — для дверей толщиной от 36 мм до 90 мм. Размер механизма: высота 204мм, глубина 109 мм, толщина 28 мм ANSI-S (нержавеющая сталь) — для дверей толщиной от 34 мм до 90 мм. Размер механизма: высота 240 мм, глубина 98 мм, толщина 24 мм
Подключение замков в сеть	по витой паре подключаются в контроллер BW-32, протоколу RS-485. 1 контролер BW-32 рассчитан на подключение до 32 электронных замков или выключателей
Подключение контроллера в сеть	сетевым кабелем (стандартная витая пара) по протоколу TCP-IP, электрическая сеть 220 В
Вес замка	3,5кг

Функциональные характеристики

Память замка	все события передаются мгновенно по сети или до 250 событий (в режиме off-line)
Кол-во гостей в одном номере	от 1 до 999
Сеть	наличие сети позволяет быстро получать отчёт открытий замков, отчёт выпуска карт и работы программы, а также удалённо управлять работой замков (открыть, закрыть, заблокировать и т.д.)
Доп. функции	возможность указать несколько номеров (подряд и не по порядку), которые будут открываться одной картой
Надежность карточек	многократная перезапись, не менее 100000 раз; не подвержены размагничиванию
Разграничение прав доступа	владелец гостиницы, управляющий, администратор рецепции и другие на выбор
Варианты карт	мастер, аварийная (открывает любой замок), горничной, карта на этаж, разовое открытие, отмена утерянных карт, всегда открыто, блокировка замка, карта сбора данных
Монтажный ключ-карта	да, открывает все замки до их настройки; после настройки замков ключ не работает
ПО	многофункциональное программное обеспечение на русском языке
Наличие SDK	да
Интеграция	с любыми гостиничными системами: Облако гостеприимства, Bnovo, TravelLine, Frontdesk24, CLOFFHotel, Shelter, 1С:Отель, Logus, Fidelio, Бит.Отель, Эдельвейс, Libra и др.
Настройка замка для доступа	в номер / на этаж / в здание / на территорию отеля / режим "всегда открыто"
Антипаника	выход из номера

Сертификаты на продукцию

Модельный ряд



T6 стр. 14



K стр. 15



M стр. 16



U стр. 17



Q стр. 18

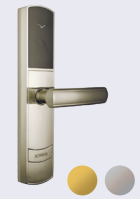

G стр. 19



D стр. 20

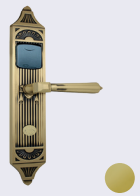

A8 стр.21

СЕТЕВЫЕ БЕСПРОВОДНЫЕ ЭЛЕКТРОННЫЕ ЗАМКИ BONWIN

Сетевые беспроводные электронные замки Bonwin обладают всем функционалом автономных замков,

объединены в единую сеть по защищённому беспроводному каналу связи в диапазоне 470-525MHz через контроллеры, которые подключены в локальную сеть гостиницы по витой паре, как обычное сетевое устройство. Данная система гостиничных замков обладает максимальным функционалом и является самым востребованным и привлекательным решением на рынке, где предъявляются высокие требования к безопасности, качеству и дизайну.

СЕТЕВЫЕ БЕСПРОВОДНЫЕ
ЭЛЕКТРОННЫЕ ЗАМКИ

Объединение в беспроводную сеть
по защищенномуканалу связи.

Передача данных в режиме реального времени
по беспроводному каналу в зашифрованном виде.

Информация хранится
в защищенной базе данных на сервере.

ГЛАВНЫЙ КОМПЬЮТЕР
(СЕРВЕР)

Это даёт ТРИ ГЛАВНЫХ преимущества:

- **сеть без проводов;**
- **постоянный мониторинг;**
- **удаленное управление замковой системой.**

Больше никаких дополнительных проводов к замку не требуется. Передача данных от замков на главный компьютер (сервер) и от сервера к замкам осуществляется в режиме реального времени. Питание сетевых беспроводных электронных замков происходит от 4-х батареек стандарта АА (пальчиковые), которых хватает в среднем на 1 год работы. Примерно за неделю до разряда батарей до минимально допустимого значения, на иконке замка в программе загорается сигнал о необходимости установить новые батарейки, что очень удобно. Данные передаются на главный компьютер (сервер) по беспроводному каналу в зашифрованном виде, а вся информация хранится в защищённой базе данных на сервере и отображается в программе Bonwin в журнале событий. Благодаря клиент-серверной архитектуре программы Bonwin с единой защищённой базой данных, возможно установить необходимое количество стоек рецепции для выпуска гостевых карт.

Всё это позволяет обеспечить любому отелю более высокий уровень безопасности и комфорта в любой момент времени.

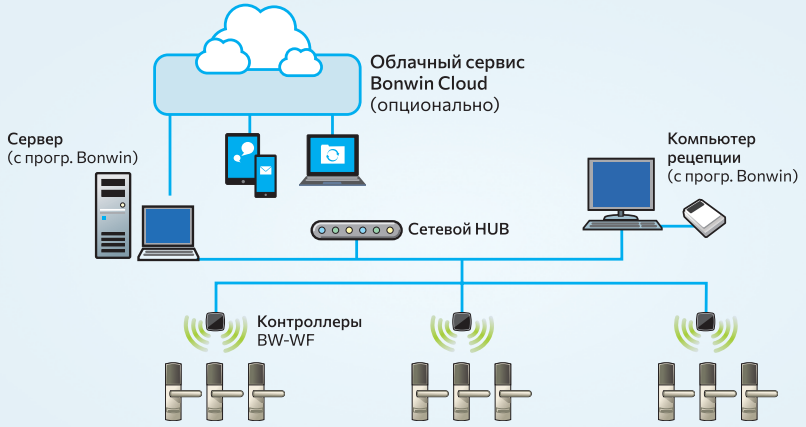

Электронные гостиничные сетевые беспроводные замки Bonwin 823WF
на бесконтактных защищенных RFID-картах MIFARE 1K

Технические характеристики

Модель	BW823WF-T6 / 823WF-K / 823WF-M / 823WF-U / 823WF-Q / 823WF-G / 823WF-D / 823WF-A8
Материал корпуса	прочная сталь 304 с использованием технологии гальванопокрытия PVD
Материал механизма замка	сталь 18/10 и минимум пластиковых деталей
Элементы питания	4 батареи типа AA (4x1,5 В). Срок службы 1 год
Способ открытия	защищённые RFID-ключи-карты Bonwin типа MIFARE (13,65 MHz)
Резервный способ открытия (в экстренных случаях)	надёжный механический ключ (в комплекте 2 ключа, скрытый цилиндр)
Рабочая температура	от -20 °C до + 60 °C
Допустимая влажность	< 90%
Время автоматического закрытия	сразу после нажатия на ручку или через 6 сек, если дверь не была открыта ручкой
Индикация работы	звуковая и световая
Сигнализация звуковая	срабатывает при незакрытой двери, при низком напряжении батарей. Данные передаются на главный компьютер (сервер), информация отображается в ПО в журнале событий
Сигнализация низкого напряжения	< 4,8 В
Способность противостоять статике	≥ 15 кВ
Срок службы	> 20 лет
Средняя частота отказов	< 1/50000 раз
Ориентация ручек	левая, правая
Варианты врезного механизма	ANSI — для дверей толщиной от 36 мм до 90 мм. Размер механизма: высота 204мм, глубина 109 мм, толщина 28 мм ANSI-S (нержавеющая сталь) — для дверей толщиной от 34 мм до 90 мм. Размер механизма: высота 240 мм, глубина 98 мм, толщина 24 мм
Подключение замков в сеть	"по защищённому радио-каналу связи подключаются в контроллер BW-WF. 1 контроллер BW-WF рассчитан на подключение до 20 электронных замков
Подключение контроллера в сеть	сетевым кабелем (стандартная витая пара) по протоколу TCP-IP, питание также по сетевому кабелю (POE)
Вес замка	3,5 кг

Функциональные характеристики

Память замка	все события передаются мгновенно по сети или до 250 событий (в режиме off-line)
Кол-во гостей в одном номере	от 1 до 999
Сеть	наличие сети позволяет быстро получать отчёт открытий замков, отчёт выпуска карт и работы программы, а также удалённо управлять работой замков (открыть, закрыть, заблокировать и т.д.)
Доп. функции	возможность указать несколько номеров (подряд и не по порядку), которые будут открываться одной картой
Надежность карточек	многократная перезапись, не менее 100000 раз; не подвержены размагничиванию
Разграничение прав доступа	владелец гостиницы, управляющий, администратор рецепции и другие на выбор
Варианты карт	мастер, аварийная (открывает любой замок), горничной, карта на этаж, разовое открытие, отмена утерянных карт, всегда открыто, блокировка замка, карта сбора данных
Монтажный ключ-карта	да, открывает все замки до их настройки; после настройки замков ключ не работает
ПО	многофункциональное программное обеспечение на русском языке
Наличие SDK	да
Интеграция	с любыми гостиничными системами: Облако гостеприимства, Bnovo, TravelLine, Frontdesk24, CLOFFHotel, Shelter, 1С:Отель, Logus, Fidelio, Бит.Отель, Эдельвейс, Libra и др.
Настройка замка для доступа	в номер / на этаж / в здание / на территорию отеля / в лифт / на парковку / режим "всегда открыто" (для конференций, залов и т.д.)
Антипаника	выход из номера

Сертификаты на продукцию

Модельный ряд



T6 стр. 14



K стр. 15



M стр. 16



U стр. 17



Q стр. 18

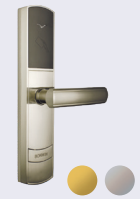

G стр. 19



D стр. 20

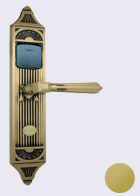

A8 стр.21

T6

OFFLINE BW 803 | BW 823 | Wi Fi BW 823 WF





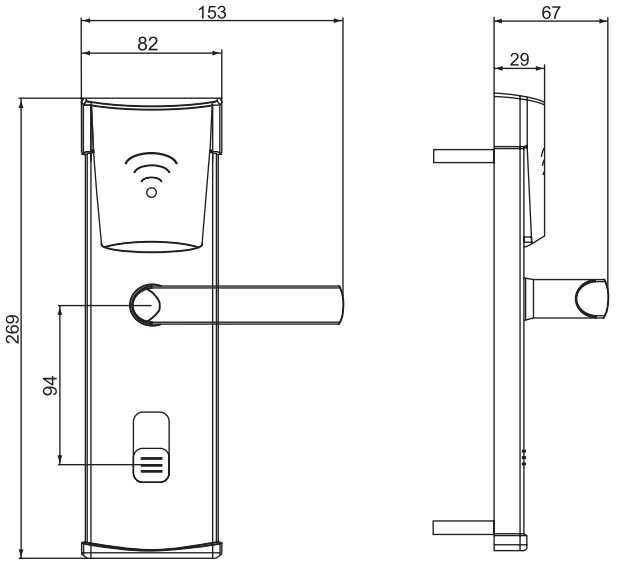

Нержавеющая сталь

Черный

- Европейский стиль, универсальный дизайн
- Корпус с использованием технологии гальванопокрытия PVD; усиленный корпус замка
- Врезная защелка стандарта Int I 5; антивандальная защита от вскрытия
- Тип врезного механизма ANSI/ANSI-S

НАДЕЖНОСТЬ RFID КАРТ
Защита ключами на чтение,запись, копирование. Не размагничиваются. Перезапись > 100 000 раз

ЭЛЕМЕНТЫ ПИТАНИЯ
Автономные: до 2-х лет
Сетевые (Wi-Fi): до 1 года

ГАРАНТИЯ
5 лет

ИНТЕГРАЦИЯ
с любыми гостиничными системами

СЕРТИФИКАЦИЯ
РОСТЕСТ (ГОСТ Р), ЕАС, ПОЖАРНЫЙ СЕРТИФИКАТ

ДОЛГОВЕЧНОСТЬ
Срок службы >20 лет

ТЕХНИЧЕСКАЯ ПОДДЕРЖКА

НАДЕЖНОСТЬ ЗАМКА
Частота отказов < 1/50000 раз

K

OFFLINE **BW 803** | **BW 823** | Wi Fi **BW 823 WF**



Золото



Нержавеющая сталь

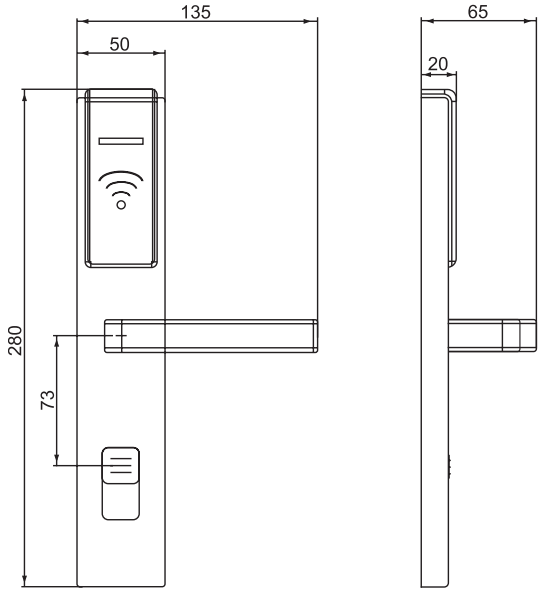

- Европейский стиль, зауженный (утонченный) дизайн
- Корпус с использованием технологии гальванопокрытия PVD; усиленный корпус замка
- Врезная защелка стандарта Int I 5; антивандальная защита от вскрытия
- Тип врезного механизма ANSI/ANSI-S

НАДЕЖНОСТЬ RFID КАРТ
Защита ключами на чтение,запись, копирование. Не размагничиваются. Перезапись > 100 000 раз

ЭЛЕМЕНТЫ ПИТАНИЯ
Автономные: до 2-х лет
Сетевые (Wi-Fi): до 1 года

ГАРАНТИЯ
5 лет

ИНТЕГРАЦИЯ
с любыми гостиничными системами

СЕРТИФИКАЦИЯ
РОСТЕСТ (ГОСТ Р), ЕАС, ПОЖАРНЫЙ СЕРТИФИКАТ

ДОЛГОВЕЧНОСТЬ
Срок службы >20 лет

ТЕХНИЧЕСКАЯ ПОДДЕРЖКА

НАДЕЖНОСТЬ ЗАМКА
Частота отказов < 1/50000 раз

M

OFFLINE **BW 803**

BW 823

Wi Fi **BW 823 WF**



Нержавеющая сталь

Черный

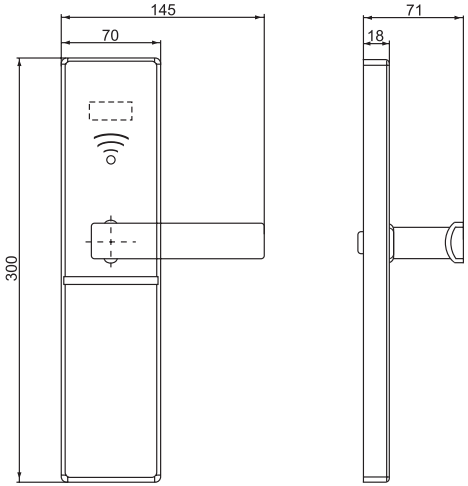

- Европейский стиль, изысканный (элегантный) дизайн
- Материал панели пластик — прочный, не царапается
- Корпус с использованием технологии гальванопокрытия PVD; усиленный корпус замка
- Врезная защелка стандарта Int I 5; антивандальная защита от вскрытия
- Возможно нанесение названия и логотипа отеля лазерной гравировкой
- Тип врезного механизма ANSI/ANSI-S

НАДЕЖНОСТЬ RFID КАРТ
Защита ключами на чтение,запись, копирование. Не размагничиваются. Перезапись > 100 000 раз

ЭЛЕМЕНТЫ ПИТАНИЯ
Автономные: до 2-х лет
Сетевые (Wi-Fi): до 1 года

ГАРАНТИЯ
5 лет

ИНТЕГРАЦИЯ
с любыми гостиничными системами

СЕРТИФИКАЦИЯ
РОСТЕСТ (ГОСТ Р), ЕАС, ПОЖАРНЫЙ СЕРТИФИКАТ

ДОЛГОВЕЧНОСТЬ
Срок службы >20 лет

ТЕХНИЧЕСКАЯ ПОДДЕРЖКА

НАДЕЖНОСТЬ ЗАМКА
Частота отказов < 1/50000 раз

U

OFFLINE **BW 803** **BW 823** WiFi **BW 823 WF**



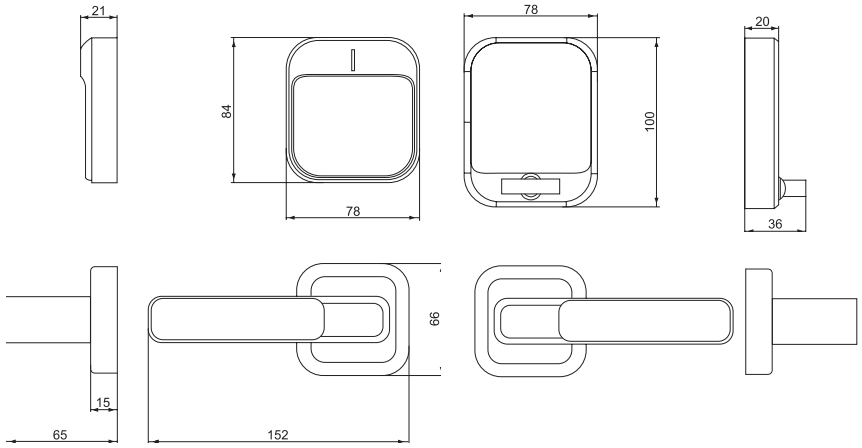

- Модульная конструкция из двух частей (с отдельным RFID-считывателем)
- Корпус с использованием технологии гальванопокрытия PVD; долговечен
- Стальной механизм замка; минимум пластиковых деталей (прецизионное литье), износостойкие
- Врезная защелка стандарта Int I 5; антивандальная защита от вскрытия
- Тип врезного механизма ANSI

Шампань

Черный

НАДЕЖНОСТЬ RFID КАРТ
Защита ключами на чтение,запись, копирование. Не размагничиваются. Перезапись > 100 000 раз

ЭЛЕМЕНТЫ ПИТАНИЯ
Автономные: до 2-х лет
Сетевые (Wi-Fi): до 1 года

ГАРАНТИЯ
5 лет

ИНТЕГРАЦИЯ
с любыми гостиничными системами

СЕРТИФИКАЦИЯ
РОСТЕСТ (ГОСТ Р), ЕАС, ПОЖАРНЫЙ СЕРТИФИКАТ

ДОЛГОВЕЧНОСТЬ
Срок службы >20 лет

ТЕХНИЧЕСКАЯ ПОДДЕРЖКА

НАДЕЖНОСТЬ ЗАМКА
Частота отказов < 1/50000 раз

Q

OFFLINE **BW 803**

BW 823

Wi Fi **BW 823 WF**

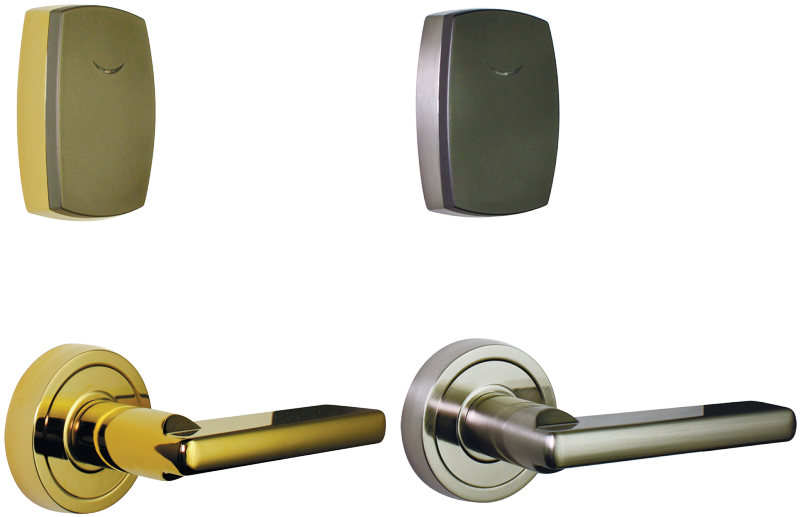

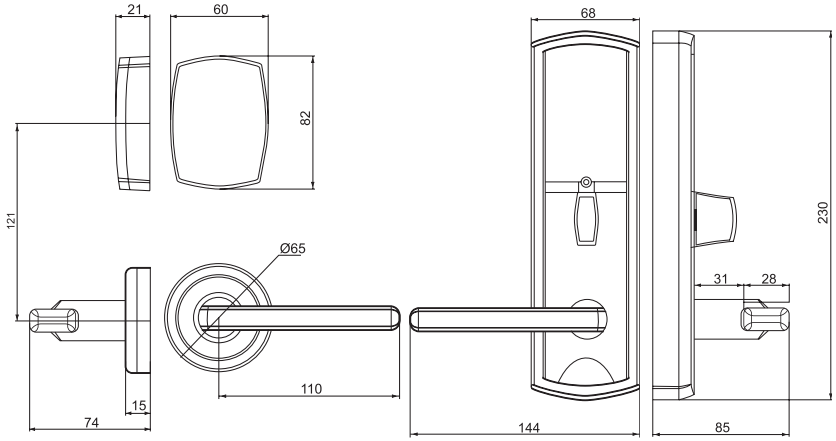

- Модульная конструкция из двух частей (с отдельным RFID-считывателем)
- Корпус с использованием технологии гальванопокрытия PVD; долговечен
- Стальной механизм замка; минимум пластиковых деталей (прецизионное литье), износостойкие
- Врезная защелка стандарта Int I 5; антивандальная защита от вскрытия
- Тип врезного механизма ANSI

Золото

Нержавеющая сталь

НАДЕЖНОСТЬ RFID КАРТ
Защита ключами на чтение,запись, копирование. Не размагничиваются. Перезапись > 100 000 раз

ЭЛЕМЕНТЫ ПИТАНИЯ
Автономные: до 2-х лет
Сетевые (Wi-Fi): до 1 года

ГАРАНТИЯ
5 лет

ИНТЕГРАЦИЯ
с любыми гостиничными системами

СЕРТИФИКАЦИЯ
РОСТЕСТ (ГОСТ Р), ЕАС, ПОЖАРНЫЙ СЕРТИФИКАТ

ДОЛГОВЕЧНОСТЬ
Срок службы >20 лет

ТЕХНИЧЕСКАЯ ПОДДЕРЖКА

НАДЕЖНОСТЬ ЗАМКА
Частота отказов < 1/50000 раз

G

OFFLINE **BW 803**

BW 823

Wi Fi **BW 823 WF**



Золото

Нержавеющая сталь

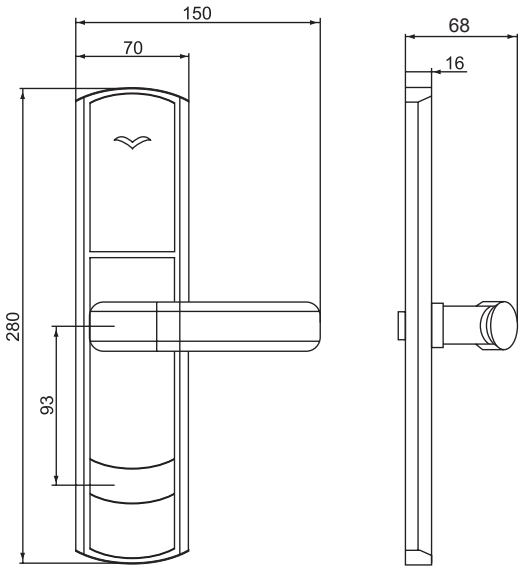

- Европейский стиль, современный дизайн
- Корпус с использованием технологии гальванопокрытия PVD; усиленный корпус замка
- Врезная защелка стандарта Int I 5; антивандальная защита от вскрытия
- Тип врезного механизма ANSI/ANSI-S

НАДЕЖНОСТЬ RFID КАРТ
Защита ключами на чтение,запись, копирование. Не размагничиваются. Перезапись > 100 000 раз

ЭЛЕМЕНТЫ ПИТАНИЯ
Автономные: до 2-х лет
Сетевые (Wi-Fi): до 1 года

ГАРАНТИЯ
5 лет

ИНТЕГРАЦИЯ
с любыми гостиничными системами

СЕРТИФИКАЦИЯ
РОСТЕСТ (ГОСТ Р), ЕАС, ПОЖАРНЫЙ СЕРТИФИКАТ

ДОЛГОВЕЧНОСТЬ
Срок службы >20 лет

ТЕХНИЧЕСКАЯ ПОДДЕРЖКА

НАДЕЖНОСТЬ ЗАМКА
Частота отказов < 1/50000 раз

D

OFFLINE **BW 803**

BW 823

WiFi **BW 823 WF**



Черный



Шампань

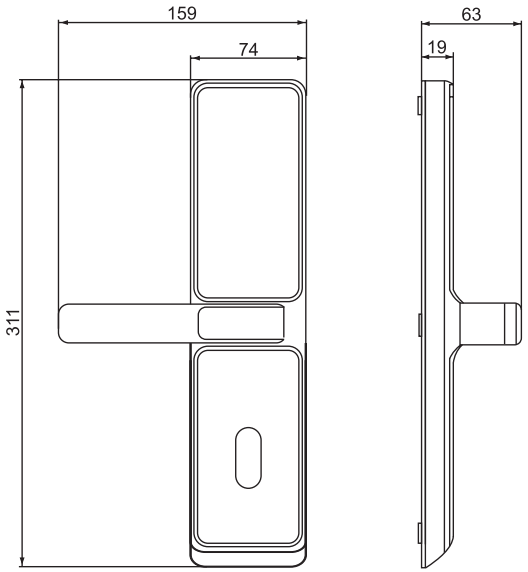

- Европейский стиль, премиум-дизайн
- Корпус с использованием технологии гальванопокрытия PVD; усиленный корпус замка
- Врезная защелка стандарта Int I 5; антивандальная защита от вскрытия
- Тип врезного механизма ANSI/ANSI-S

НАДЕЖНОСТЬ RFID КАРТ
Защита ключами на чтение,запись, копирование. Не размагничиваются. Перезапись > 100 000 раз

ЭЛЕМЕНТЫ ПИТАНИЯ
Автономные: до 2-х лет
Сетевые (Wi-Fi): до 1 года

ГАРАНТИЯ
5 лет

ИНТЕГРАЦИЯ
с любыми гостиничными системами

СЕРТИФИКАЦИЯ
РОСТЕСТ (ГОСТ Р), ЕАС, ПОЖАРНЫЙ СЕРТИФИКАТ

ДОЛГОВЕЧНОСТЬ
Срок службы >20 лет

ТЕХНИЧЕСКАЯ ПОДДЕРЖКА

НАДЕЖНОСТЬ ЗАМКА
Частота отказов < 1/50000 раз

A8

OFFLINE **BW 803** | **BW 823** | Wi Fi **BW 823 WF**



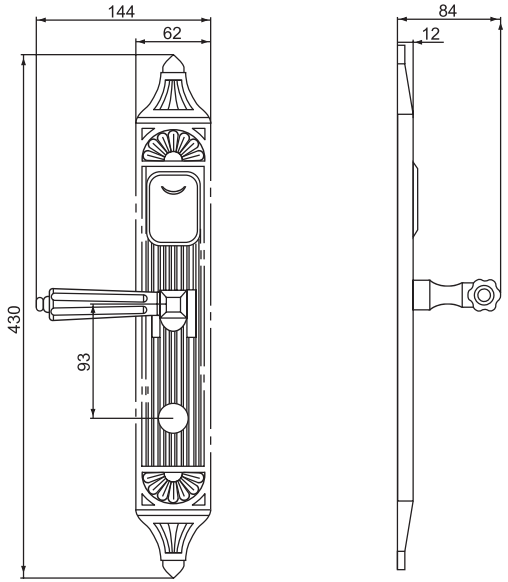

Бронза

- Европейский стиль, ретро-дизайн
- Корпус с использованием технологии гальванопокрытия PVD; усиленный корпус замка
- Врезная защелка стандарта Int I 5; антивандальная защита от вскрытия
- Тип врезного механизма ANSI

НАДЕЖНОСТЬ RFID КАРТ
Защита ключами на чтение,запись, копирование. Не размагничиваются. Перезапись > 100 000 раз

ЭЛЕМЕНТЫ ПИТАНИЯ
Автономные: до 2-х лет
Сетевые (Wi-Fi): до 1 года

ГАРАНТИЯ
5 лет

ИНТЕГРАЦИЯ
с любыми гостиничными системами

СЕРТИФИКАЦИЯ
РОСТЕСТ (ГОСТ Р), ЕАС, ПОЖАРНЫЙ СЕРТИФИКАТ

ДОЛГОВЕЧНОСТЬ
Срок службы >20 лет

ТЕХНИЧЕСКАЯ ПОДДЕРЖКА

НАДЕЖНОСТЬ ЗАМКА
Частота отказов < 1/50000 раз

ВРЕЗНОЙ МЕХАНИЗМ ANSI



Схема врезной части замка с механизмом ANSI

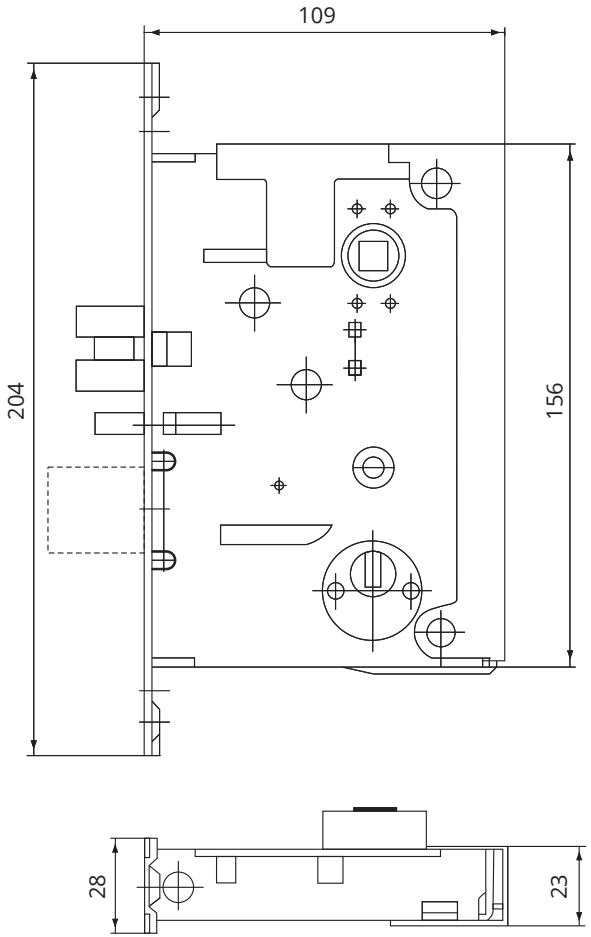

Прямоугольная планка

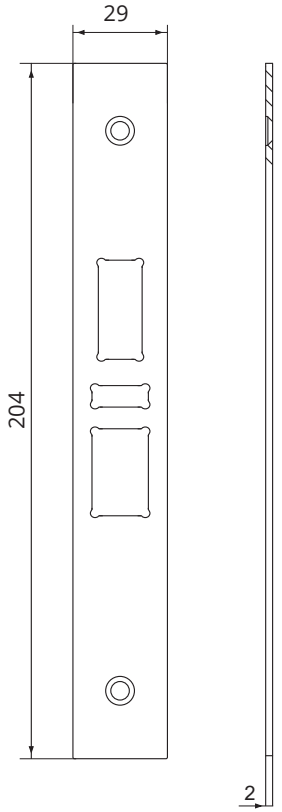

Скругленная планка

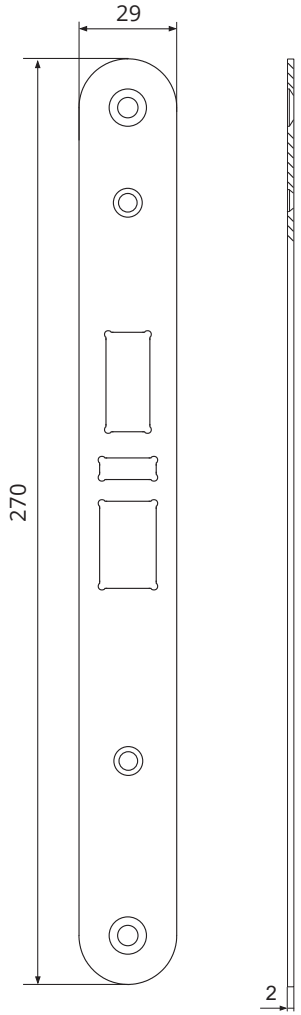

ВРЕЗНОЙ МЕХАНИЗМ ANSI-S (нержавеющая сталь)



Схема врезной части замка с механизмом ANSI-S

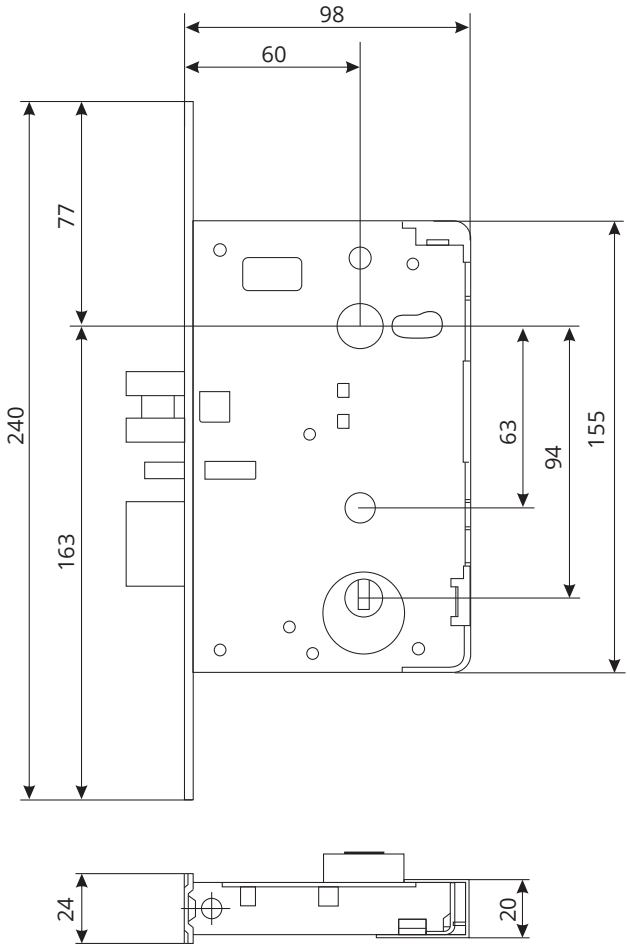

Прямоугольная планка

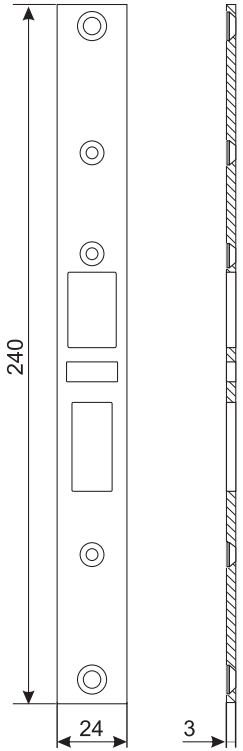

Скругленная планка

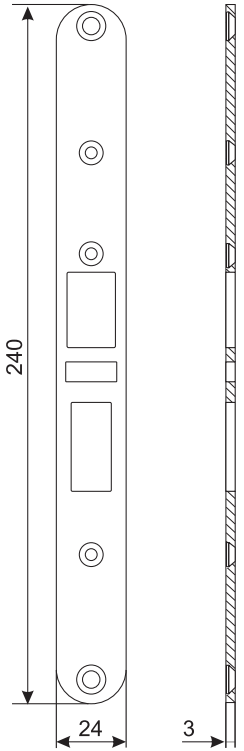

ПРЕИМУЩЕСТВА ВРЕЗНЫХ МЕХАНИЗМОВ BONWIN
ANSI И ANSI-S

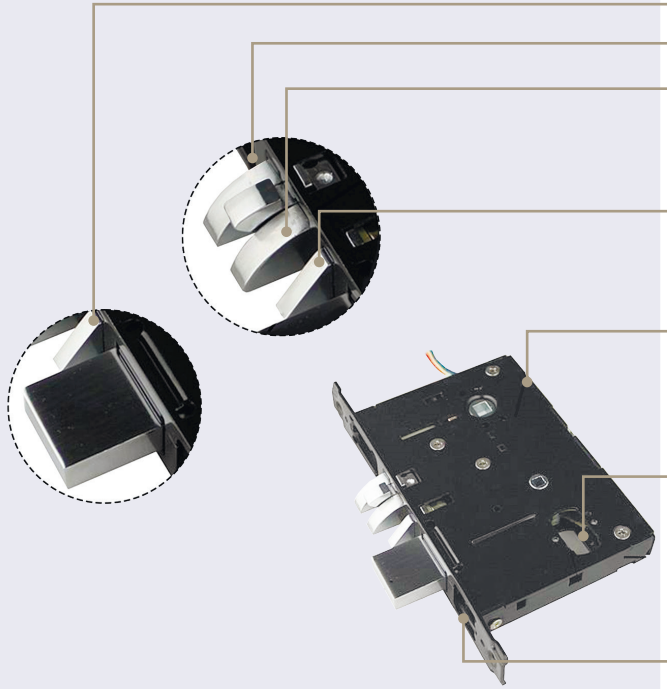

- Усиленные ригели врезного механизма. Срок службы >20 лет
- Датчик звуковой сигнализации. Срабатывает при незакрытой двери
- Предусмотрена антивандальная защита от несанкционированного вскрытия
- Минимум пластиковых деталей в механизме, что обеспечивает долговечность и надежность при эксплуатации
- Массивный латунный цилиндр с удлиненным ключом, который позволяет устанавливать механизм на двери толщиной до 90 мм
- Датчик положения двери (открыто/закрыто) для сетевых проводных и сетевых беспроводных замков (опционально)





Внутренняя накладка замка

Быстрая и удобная замена батареек, все настройки замка сохраняются

Надёжная защёлка механизма с использованием пружин из стали 304

Встроенный магнитный датчик индикации положения двери открыто/закрыто (опционально)

Встроенная защита ригеля замка «не беспокоить» увеличивает срок службы механизма

Запатентованный механизм энергосбережения, позволяет использовать батарейки 1-2 года

Мощный считыватель замка для уверенного считывания электронных RFID-ключей

Японские компоненты платы управления замка

Надёжная 3-х уровневая технология защиты от влаги обеспечивает стабильную работу даже во влажной среде

Высококачественное PVD покрытие накладки замка гарантирует эксплуатацию >10 лет без повреждений

Удобный быстрый доступ для использования механического ключа

2 механических ключа в комплекте

ОБЩАЯ СХЕМА СБОРКИ ЗАМКА
С НАКЛАДКОЙ

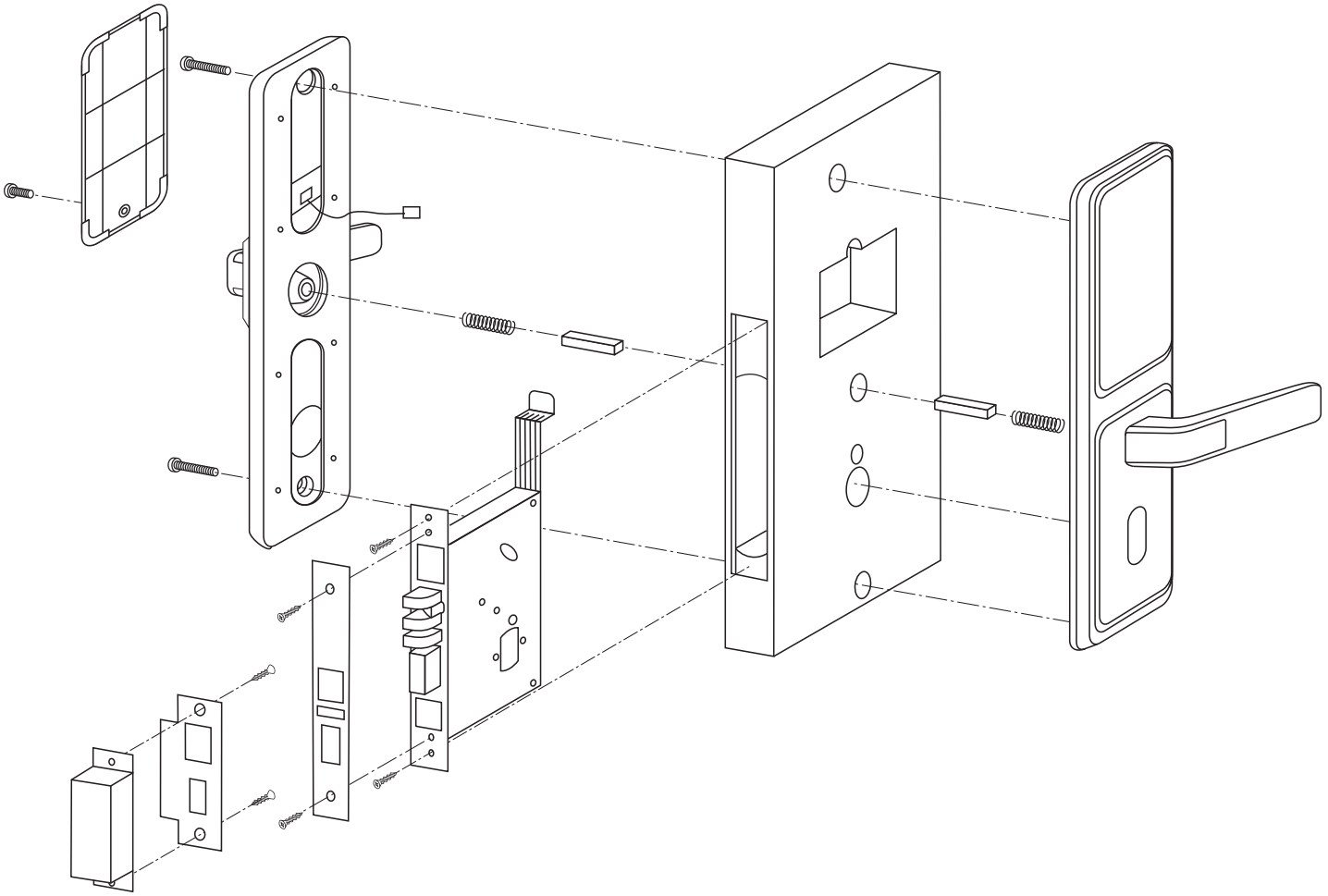

Ориентация ручек замков — левое открытие



[LH] Левое открытие. Внутрь номера



[LR] Левое открытие. Наружу, в коридор

ОБЩАЯ СХЕМА СБОРКИ ЗАМКА
С РАЗДЕЛЬНЫМ СЧИТЫВАТЕЛЕМ И РУЧКОЙ

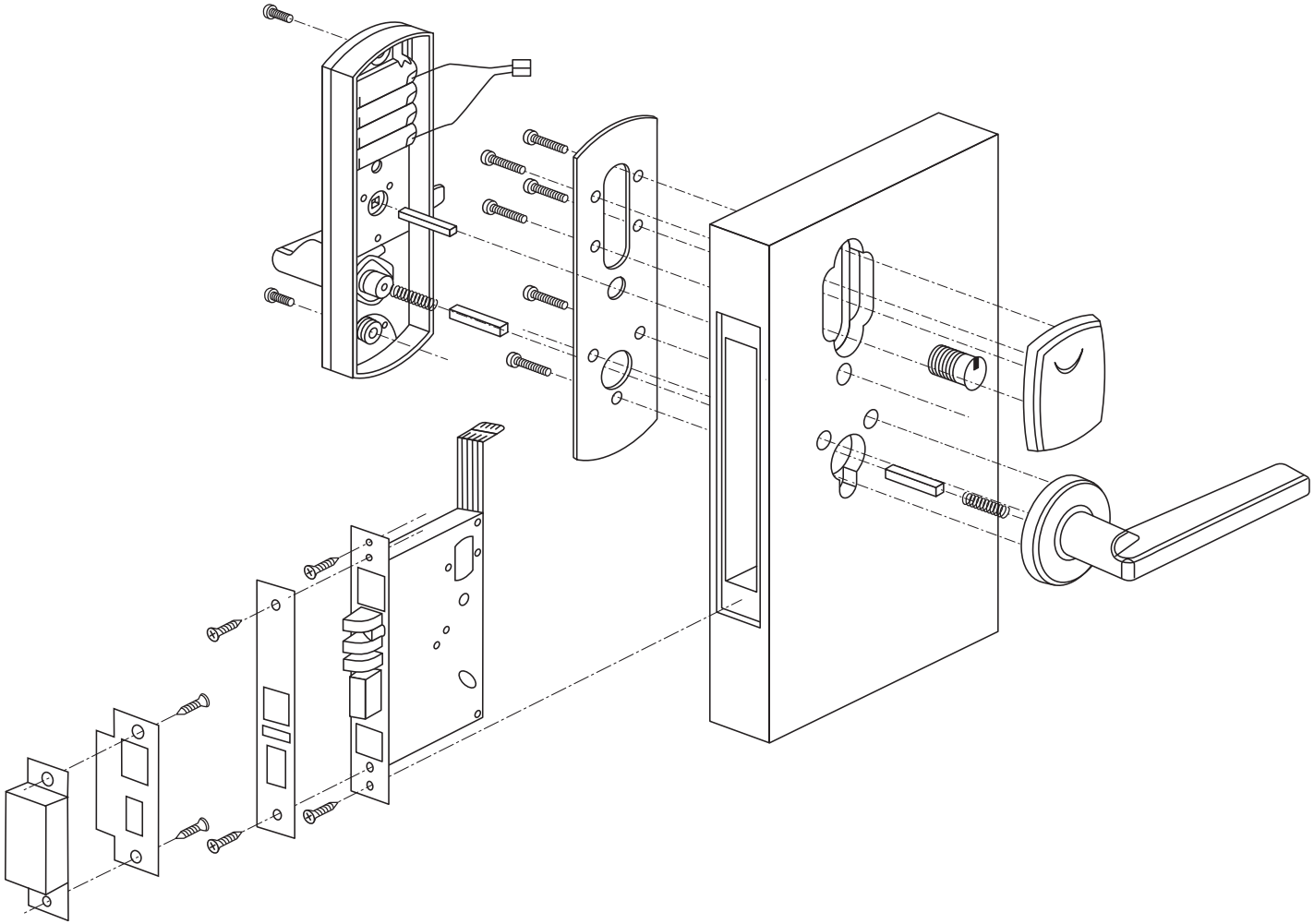

Ориентация ручек замков — правое открытие



[RH] Правое открытие. Внутрь номера



[RR] Правое открытие. Наружу, в коридор

КОДИРОВЩИК КАРТ BWE 773 / BWE 775

Кодировщик карт Bonwin BWE773 / BWE775 используется для настройки и эксплуатации электронных замков. Работает в комплексе с программой управления отелем Bonwin.



Назначение

1. Кодирование бесконтактных карт Bonwin;
2. Считывание информации с карт Bonwin.

Технические характеристики

Расстояние чтения	до 35 мм
Подключение к компьютеру	USB
Рабочая температура	от 0°C до +50 °C
Размер	110×120×28 мм
Вес	200 г

ПОРТАТИВНЫЙ ЭНКОДЕР BONWIN BWR673 / BWR678

Разработан для автономных и сетевых гостиничных замков Bonwin. Портативный энкодер с ЖК дисплеем представляет собой устройство для управления всей системой гостиничных замков.



Назначение

1. Сбор и передача данных с памяти замка. С его помощью также можно проверить информацию о комнате и состояние замка. Управлять настройками портативного энкодера можно через программу для гостиничных замков Bonwin;
2. Обслуживание замковой системы;
3. Настройка функций замков (загрузка информации о замках, установка номера комнаты, настройка времени, регистрация и выписка гостя, регистрация утерянных карт, считывание записей о разблокировке замка и др.).

Решает вопросы

1. Обеспечения контроля продаж номеров и сбора статистики (для владельцев гостиницы и управляющего);
2. Быстрой настройки и перенастройки системы.

Технические характеристики

Подключение к компьютеру	USB
Рабочая температура	от -10°C до +50°C
Рабочая относительная влажность	10 – 90%
Габариты (энкодера)	175×75×35 мм
Вес	370 г
Размер ЖК-дисплея	30×45 мм
Расстояние считывания	15 мм
Материал корпуса	ABS-пластик
Встроенный аккумулятор	да

КОНТРОЛЛЕР BONWIN BW-24
ДЛЯ СЕТЕВЫХ ПРОВОДНЫХ ГОСТИНИЧНЫХ ЗАМКОВ BONWIN BW823

Контроллер Bonwin BW-24 используется для объединения сетевых проводных гостиничных замков Bonwin в единую сеть.

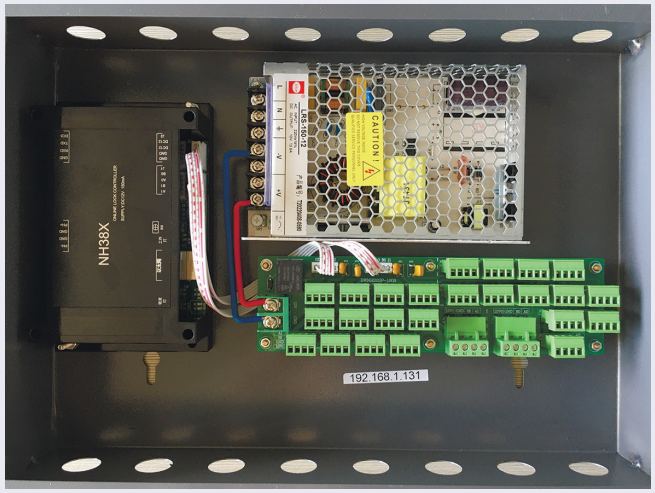

Электронные гостиничные замки Bonwin подключаются к контроллеру BW-24 по витой паре с использованием специальных штекеров и контактных колодок (идут в комплекте).

BW-24 подключается в компьютерную сеть при помощи кабеля (стандартная витая пара) и функционирует как обычное сетевое устройство.

Контроллер также подключается в электрическую сеть 220 В и обеспечивает питание электронных гостиничных замков.

Один контроллер рассчитан на подключение до 24 гостиничных сетевых замков или до 32 сетевых энергосберегающих выключателей.

Назначение

- для объединения сетевых проводных гостиничных замков и сетевых энергосберегающих выключателей Bonwin в единую сеть.

Технические характеристики

Рабочее напряжение	220 В
Выходное напряжение	DC 12 В / 10А
Подключение в локальную сеть	витая пара
Рабочая температура	от -10 °С до 50 °С
Рабочая относительная влажность	<90%
Протокол связи с замками	RS485
Дистанция действия контроллера	Не более 60 метров до замка/выключателя
Количество подключаемых замков	1 контроллер рассчитан на подключение до 24 гостиничных сетевых замков или до 32 сетевых энергосберегающих выключателей
Материал корпуса	Сталь
Установка	Настенная
Габариты	345×245×75 мм
Вес	2,5 кг

КОНТРОЛЛЕР BONWIN BW-WF
ДЛЯ БЕСПРОВОДНЫХ СЕТЕВЫХ ГОСТИНИЧНЫХ ЗАМКОВ BONWIN BW823WF

Контроллер Bonwin BW-WF используется для объединения сетевых беспроводных гостиничных замков Bonwin в единую сеть.

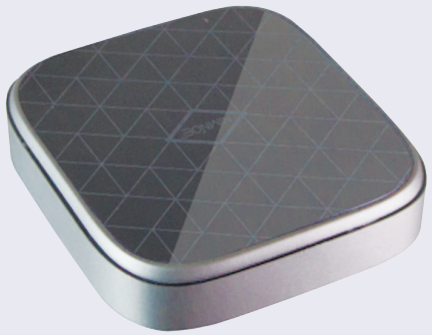

Электронные гостиничные замки Bonwin подключаются к контроллеру BW-WF по защищённому радио-каналу.

BW-WF подключается в компьютерную сеть при помощи кабеля (стандартная витая пара) и функционирует как обычное сетевое устройство.

Питание контроллера осуществляется также по витой паре (48-52 В, POE) или с помощью блока питания (12 В, под заказ).

Один контроллер рассчитан на подключение до 20 гостиничных сетевых беспроводных замков.

Назначение

- **Для объединения беспроводных сетевых гостиничных замков Bonwin в единую сеть.**

Технические характеристики

Рабочее напряжение	POE 48-52 В
Подключение в локальную сеть	витая пара
Рабочая температура	от -20 °C до +55 °C
Рабочая относительная влажность	<90%
Частота сигнала беспроводной сети	470~525 МГц
Количество каналов связи	220
Дистанция действия контроллера	до 15 метров
Макс. мощность передачи	20 дБм
Количество подключаемых замков	1 контроллер рассчитан на подключение до 32 сетевых беспроводных гостиничных электронных замков
Материал корпуса	ABS-пластик
Установка	потолочная
Габариты	120×110×25 мм

ПРОГРАММНОЕ ОБЕСПЕЧЕНИЕ
ЭЛЕКТРОННЫХ ГОСТИНИЧНЫХ ЗАМКОВ BONWIN

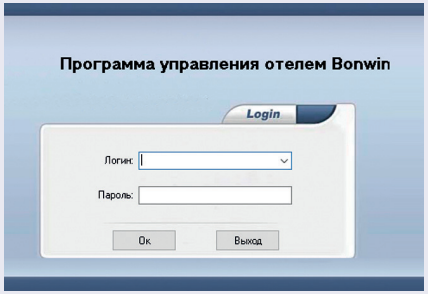

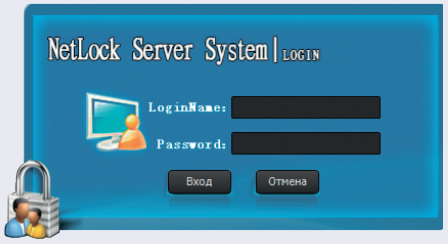

Регистрация в Реестре Минцифры:

Реестровая запись № 24934,
Программный комплекс BONWIN



Регистрация в Реестре Минцифры подтверждает использование передовых технологий, прошедших всестороннюю оценку и сертификацию.

Сравнение программ Bonwin

Функционал	Автономная программа (автономные замки)	Сетевая программа (проводные / беспроводные замки)
Контроль гостевых карт – ключей (выдача/сдача)	+	+
Бронирование номеров	+	+
Автоматическое хранение всей истории действий в ПО	+	+
Разграничение прав доступа к функциям ПО: владелец / управляющий / ресепшен	+	+
Построение отчётов и получение статистики	+	+
Сбор данных с замков	в ручном режиме, последние 250 открытий замка	в режиме реального времени за всё время работы замка
Удалённый сбор данных с замков	-	+
Удалённое управление замками	-	+
Мониторинг работы замков / выключателей	-	+
Удаленный доступ к ПО	+	+
Дополнительное рабочее место *	+	+

* Возможна установка необходимого количества дополнительных рабочих мест с ПО Bonwin автономная. Это дает возможность нескольким сотрудникам одновременно работать в программе Bonwin с полным функционалом. Пропускная способность рецепции увеличивается в несколько раз.

Интеграция электронных замков Bonwin

Гостиничные замки Bonwin работают под управлением ведущих гостиничных программ, представленных на российском рынке, среди которых:

FRONTDESK 24 · Edelweiss · Libra HOSPITALITY · ОБЛАКО гостеприимства · 1С · TRAVELLINE · CLOFFHotel · LOGUS · Bnovo · shelter

ЭНЕРГОСБЕРЕГАЮЩИЕ ВЫКЛЮЧАТЕЛИ

Энергосберегающие выключатели BONWIN значительно повышают контроль за расходом электричества в номере и позволяют быстро обеспечить экономию электроэнергии на 30 - 40%.

Начиная с модели BW903, выключатели становятся «умными», что делает невозможным использование посторонних карт-ключей для подачи электричества в номер. Сетевые энергосберегающие выключатели модели BW923 являются уникальным предложением. Они передают данные о своей работе, что позволяет в режиме реального времени отображать статус выключателя в программе Bonwin, включён или выключен. Также выключателем модели BW923 можно удалённо управлять из программы Bonwin.

Все энергосберегающие выключатели Bonwin снабжены ик-датчиком обнаружения карты и мощным реле, выдерживающим ток нагрузки в 40А, что делает его работу тихой, надёжной и защищённой от искр, которые могут появляться в обычных энергосберегающих выключателях.

Марка	Тип выключателя	Тип карты	Совместимость с гостиничными замками	Размер, мм
BW900	автономный	любая карта	BW803/823/823WF	86×86
BW903	автономный	карта отеля Mifare 13.56 MHz	BW803/823/823WF	86×86
BW903I	автономный	карта номера Mifare 13.56 MHz	BW803	86×86
BW923	сетевой проводной	карта отеля Mifare 13.56 MHz	BW823	86×86

Технические характеристики

Рабочее напряжение	50/60 Гц – 180-250 В
Максимальная токовая нагрузка	40 А
Статическая мощность	1 Вт
Задержка выключения	10 сек
Рабочая температура	от -10 °С до 60 °С
Допустимая влажность	10-95%
Материал корпуса	Огнестойкий поликарбонат

Цветовые решения



Белый (базовый) Черный Золото Серебро

ЭЛЕКТРОННЫЕ СЕНСОРНЫЕ ТАБЛИЧКИ ДЛЯ НОМЕРОВ (ДОРХЕНГЕР)

Система сенсорных панелей BONWIN — это новый взгляд на привычные вещи. Они сделают отель более респектабельным в глазах постояльцев, добавят роскоши в интерьер и сделают удобным обслуживание номеров.

Электронная сенсорная панель на дверь позволяет обозначить номер комнаты, разместить логотип гостиницы, отобразить информацию «НЕ БЕСПОКОИТЬ», «УБРАТЬ НОМЕР», «ПОДОЖДИТЕ», «ЗВОНОК» и др. в зависимости от модели, тем самым создавая гостям более комфортные условия пребывания.

Назначение

1. Уведомление о необходимости уборки для горничной
2. Уведомление «НЕ БЕСПОКОИТЬ» для персонала отеля
3. Индикатор нахождения Гостя в номере
4. Функция дверного звонка

Наружная сенсорная панель (закаленное сенсорное стекло)

устанавливается перед входной дверью в номер и имеет индикацию «УБРАТЬ НОМЕР», «ПОДОЖДИТЕ», «НЕ БЕСПОКОИТЬ», «ЗВОНОК».

Внутренняя сенсорная панель

устанавливается внутри номера и имеет индикацию «УБРАТЬ НОМЕР», «ПОДОЖДИТЕ», «НЕ БЕСПОКОИТЬ».

Основные характеристики

Вид панели	наружная/внутренняя
Материал панели	металл/закаленное стекло с лазерной гравировкой
Подсветка	яркие долговечные светодиоды
Цвет подсветки	белый, желтый, синий, зеленый, красный
Рабочая температура	от -10 °С до 60 °С
Допустимая влажность	10 – 90%
Напряжение	220 В переменного тока
Срок службы	неограниченный
Износостойкость	повышенная

Электронные сенсорные таблички для номеров изготавливаются в соответствии с согласованным с заказчиком дизайн-макетом и зависят от Ваших предпочтений.

Размеры сенсорных панелей

Овальная: 140×240×9 мм (внешняя),
размер монтажной коробки: 86×86×50 мм

Прямоугольная: 130×230×9 мм (внешняя),
размер монтажной коробки: 86×86×50 мм

Квадратная (внешняя): 86×86×7 мм,
размер монтажной коробки: 86×86×50 мм

Квадратная (внутренняя): 86×86×7 мм,
размер монтажной коробки: 86×86×50 мм

Примеры сенсорных панелей

ON OFF



Прямоугольная



Овальная

ON

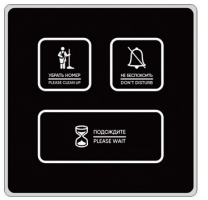

OFF





Квадратная (внутренняя)



Звонок

СХЕМА ПОДКЛЮЧЕНИЯ СЕНСОРНЫХ ПАНЕЛЕЙ В НОМЕРЕ

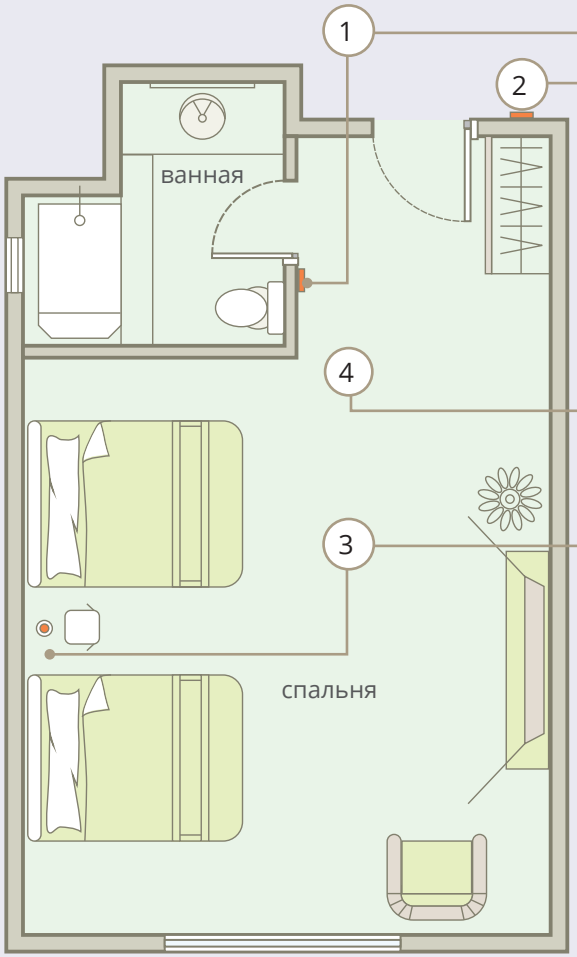

- **Энергосберегающий выключатель**

  Устанавливается внутри номера

- **Электронная сенсорная табличка для гостиницы с номером и логотипом гостиницы с кнопками: «НЕ БЕСПОКОИТЬ», «УБРАТЬ НОМЕР», «ПОДОЖДИТЕ», «ЗВОНОК».**

  Устанавливается снаружи номера (на стене или на дверь)

- **Звонок.**

  Устанавливается внутри номера

- **Внутренняя панель управления электронной сенсорной табличкой. С кнопками: «НЕ БЕСПОКОИТЬ», «УБРАТЬ НОМЕР», «ПОДОЖДИТЕ».**

  Устанавливается внутри номера. Как правило, около кровати. Допустимо установить две внутренние панели в номере (параллельное подключение)

БЕСКОНТАКТНЫЕ КЛЮЧИ-КАРТЫ (ЗАЩИЩЕННЫЕ)

BW MIFARE (13.56Mhz) для гостиничных замков BW803/823/823WF



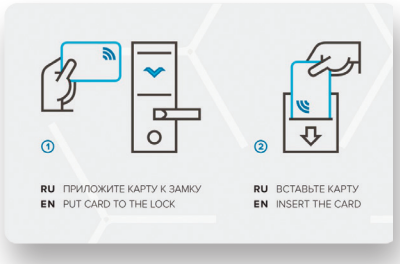



Цвет	белый с дизайном BONWIN / брендированные с логотипом отеля
Размер	86×54 мм
Толщина	0,9 мм
Материал	ламинированный PVC
Тип чипа	MIFARE с секретным ключом защиты
Рабочая частота	13.56 Mhz
Память	1024 байт
Количество циклов перезаписи	до 100 000, не размагничиваются
Интерфейс	бесконтактный (радиочастотный)
Тип метки	пассивная (без источника энергии)
Дальность считывания	3-5 см
Хранение данных	до 10 лет
Организация хранения данных	16 секторов по 64 байта

Все данные хранятся в базе данных программы Bonwin и защищены паролем. При кодировании карт вся служебная информация записывается в закрытый 15-й сектор, который защищен ключами на чтение и запись. Это защищает информацию от несанкционированного считывания и внесения в неё каких-либо изменений. В частности, в некоторых системах Bonwin защита осуществляется посредством генерации случайных кодов на чтение / запись информации в памяти чипа.

Имеется по два ключа доступа на сектор. Защита настолько надежна, что не было ни одного случая взлома карты и изменения на ней данных. В системе BW823WF замков реализован алгоритм переменных ключей чтения и записи карты, что ещё лучше защищает их от копирования.

СИСТЕМА «УМНЫЙ НОМЕР»



Главные задачи, которые решает гостиница или отель, используя систему «УМНЫЙ НОМЕР»

1. контролирует выключение электроприборов, исключая вероятность несчастных случаев. Таким образом обеспечивается безопасность отелю и гостям;
2. значительно экономит электроэнергию (около 30%);
3. обеспечивает комфортное пребывание гостя в номере.

Что может система «УМНЫЙ НОМЕР»

- климат-контроль номера: поддерживает температуру комнаты всегда в комфортном состоянии, даже когда посетитель отсутствует;
- автоматическое включение и настройка кондиционера при заезде гостя;
- электронное информационное табло номера с предусмотренным звонком: вся необходимая информация в режиме online отображается на мониторе у персонала (не беспокоить, убрать номер, выезд, SOS), что позволяет оперативно на неё реагировать;
- электронный глазок, который позволяет гостю видеть всё, что происходит за дверью;
- 4 режима освещения: гости, чтение, просмотр ТВ, сон;
- плавное включение/выключения света ночью, для комфорта глаз гостя;
- функция тревоги, если дверь была не закрыта или была попытка её вскрыть;
- удаленное управления электроэнергией в каждом номере.



SOS, Не беспокоить



Управляющий блок



Климат-контроль



Выключатели комнатной лампы, ночной лампы, и др.



Кнопка связи с персоналом



Датчик положения двери



Электронный номер



Электронный замок





Сейф



Выключатели ванной комнаты



Энергосберегающий выключатель

СИСТЕМА КОНТРОЛЯ УПРАВЛЕНИЯ ДОСТУПОМ В ОТЕЛЬ / ПАРКИНГ / ЛИФТ

Данное оборудование работает в единой системе Bonwin и позволяет обеспечить контроль прохода / въезда с использованием карт отеля везде, где технически невозможно установить дверные гостиничные замки Bonwin: вход в отель и на его территорию, въезд на парковку, вход в подсобные помещения, лифт и т.п.

Считыватель-контроллер BW-gate работает от гостиничных карт Bonwin и может управлять открытием различных устройств, используемых для ограничения доступа. Управляет турникетами, шлагбаумами, воротами, электро-магнитными и электро-механическими замками и прочим оборудованием, которое поддерживает функцию активации через сухие контакты (управление через сухие контакты).

Для каждого типа электронных замков **Bonwin 803 или 823**, или **823WF** используется свой определённый тип считывателя-контроллера **BW-gate**, совместимый только с этими замками.

Настройка контроллера производится по аналогии с настройкой гостиничных замков из программы Bonwin.

Возможные варианты контроллеров BW-gate

Тип замков	Тип связи
803 / 823 / 823WF	off-line (без связи с сервером Bonwin)
823	on-line (связь с сервером Bonwin по проводу)
823WF	on-line (связь с сервером Bonwin по беспроводной сети)



Технические характеристики контроллеров BW-gate для замков Bonwin

Тип ключей	13.56 mHz
Дистанция считывания ключа	до 3 см
Тип памяти	энергонезависимая
Рабочее напряжение	12 В
Энергопотребление	в режиме ожидания > 25 mA
Подключение в сеть	витая пара
Тип подключения к оборудованию	сухие контакты
Материал корпуса	ABS-пластик
Рабочая температура	от -20 °C до 55 °C
Допустимая влажность	< 90%
Установка	настенная
Цвет	белый / чёрный (опционально)
Размеры	110×70×15 мм
Вес	0,2 кг

СИСТЕМА КОНТРОЛЯ УПРАВЛЕНИЯ ЛИФТОМ BONWIN

Данное оборудование расширяет возможности гостиничной системы Bonwin, работает в единой системе с электронными гостиничными замками и позволяет обеспечить пользование лифтами путем простого прикладывания карты гостя/персонала к считывателю Bonwin, расположенному внутри лифта.

Два режима работы:

1. автоматический (подъём гостя на этаж после прикладывания действующей карты к считывателю);
2. ручной (подъём гостя на этаж после прикладывания действующей карты к считывателю + нажатие кнопки нужного этажа).

Также поддерживается использование карт персонала и мастер-карт Bonwin.



BWT403

Лифтовый контроллер (на 14 этажей).

Можно объединить до 16 шт.
для расширения до 224 этажей.

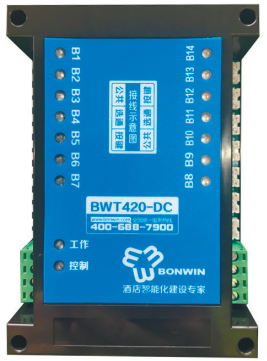

BWT423_I

Считыватель для монтажа в кабине лифта.

Позволяет пользоваться лифтом только гостям / сотрудникам отеля и обеспечить автоматическую подачу лифта на нужный гостю этаж.



ЗАМКИ ДЛЯ АПАРТАМЕНТОВ (ХОСТЕЛОВ)

Находясь в любой точке мира Вы сможете создать код для замка на определенное время. Например, если ваш гость приезжает всего на 2 дня — вы можете сгенерировать код на нужные вам даты: чекин 1 марта в 14:00 и чекаут 3 марта в 10:00 утра. Сгенерированный код будет действовать только в эти даты.

Предусмотрены другие виды доступов:
отпечаток пальца, карты, Bluetooth

Есть различные типы замков под разные двери
(входные, межкомнатные, офисные, стеклянные)

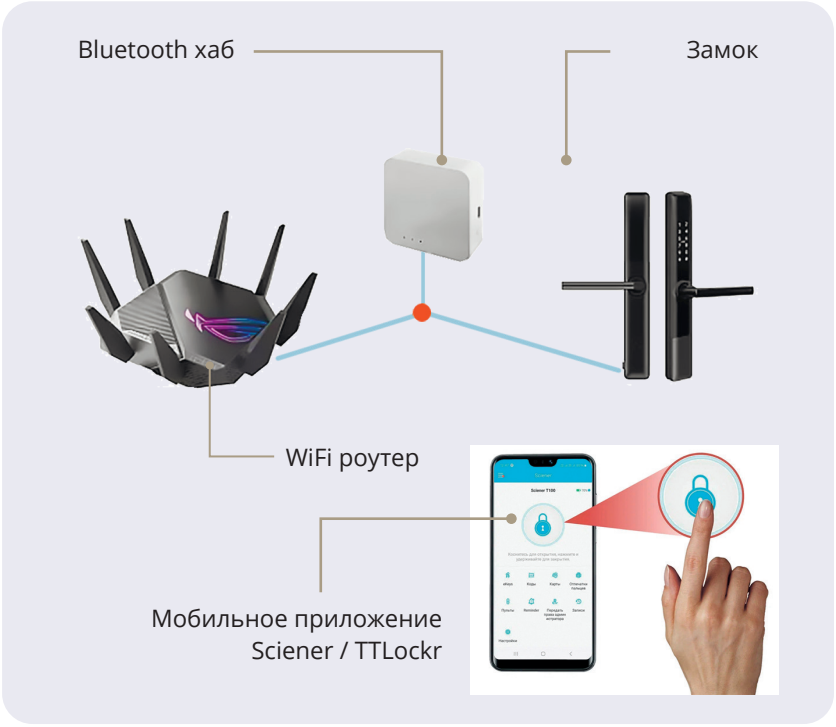

Инновационные электронные замки
можно использовать в офисе, гостинице/отеле или дома.

Установка

Подходит к дверям толщиной 40–120 мм, деревянные, металлические. Для уличного использования.

Закрывание/открывание замка

Чтобы закрыть замок нужно поднять ручку вверх (вертикально), чтобы открыть — сначала пройти электронную верификацию (отпечаток пальца, код, карта или открытие с приложение), после чего просто нажать на ручку.

Автономность в работе

Замок не требует прокладки проводов, и не зависит от наличия электричества в здании. Они работает на 4-х элементах питания, типа AA и имеет время непрерывной работы до полутора лет.

Различные типы ключей

Замки поддерживают открывание от различных видов ключей: кодовая комбинация, пластиковая карта, отпечаток пальца, приложение Sciener и механический ключ. Каждый вид ключа имеет свои ограничения по типу и количеству.

Аварийное открывание

Возможность открыть замок, даже тогда, когда батарейки полностью разрядились и вы пропустили время их замены. В данном случае вы сможете открыть замок обычным ключом

Работа через мобильное приложение Sciener

Данные модели замков полностью совместимы с мобильным приложением Sciener, которое позволяет удаленно управлять замком и ограничивать доступ через него в помещение. Приложение полностью русифицировано и просто в использовании. Его можно бесплатно скачать для различных операционных систем.

Также возможно управление с компьютера, передача прав администратора другим людям.

Можно отслеживать доступы

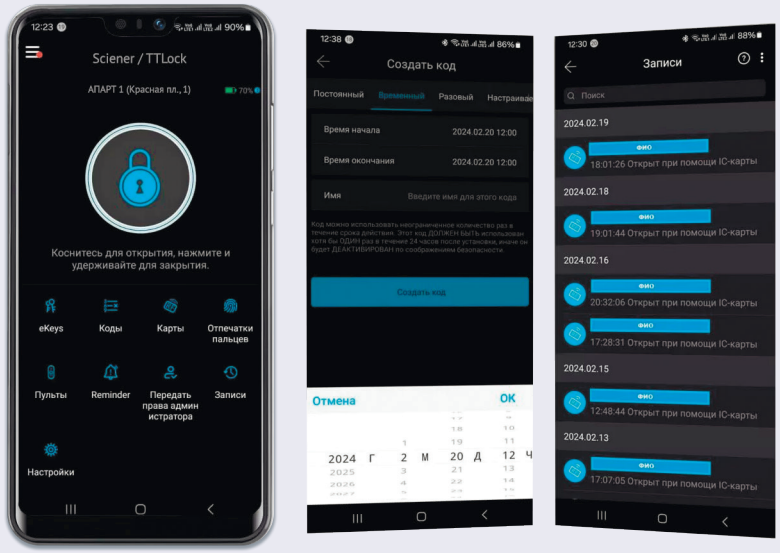

Основные характеристики

Модедль	**E-LOCKS Big**	**E-LOCKS Blac**
Применение	СКУД для офисов, квартир, домов, гостиниц и отелей.	
Тип карт	Mifare (13.56Mhz), Bluetooth, код, отпечаток пальца	Mifare (13.56Mhz), Bluetooth, код,
Способ разблокировки	Приложение, отпечаток пальца, карта, код, пульт, механический ключ	
Программирование	Приложение полностью русифицированное и простое в использовании. Управляйте замками с одного приложения. Также возможно управление с компьютера, передача прав администратора другим людям	
Цвет	чёрный, серебро	
Материал	Алюминиевый сплав, ABS пластик	
Врезной механизм	опционально в комплекте (для дверей 38-120 мм)	
Кол-во пользователей	отпечаток пальцев: 200, Код: 150, Карта: 200	
Питание	4 батареи AA (в комплект входят).	4 батареи AA (в комплект не входят)
Режимы	Анти-паника | Офисный режим | Гостиничный режим	
Рабочая температура	-25°C - +55°C.	
Допустимая влажность	0 ~ 95 %	
Вес	3 кг.	
Назначение	превращать обычный замок в электронный ДЛЯ ПЛАСТИКОВЫХ, АЛЮМИНИЕВЫХ, МЕТАЛЛИЧЕСКИХ И ДЕРЕВЯННЫХ ДВЕРЕЙ.	

Сертификаты на продукцию

СЕРТИФИКАТЫ

Сертификаты БОНВИН



1



2



3



4



5



6

1. Сертификат эксклюзивного дистрибьютора BONWIN в РФ
2. Сертификат официального дистрибьютора BONWIN в РФ
3. Сертификат EAC таможенный союз на электронные замки BONWIN
4. Сертификат РОСТЕСТ ГОСТ Р на электронные замки BONWIN
5. Пожарный сертификат на электронные замки BONWIN
6. BONWIN Свидетельство на товарный знак

Сертификаты Bonwin



1



2



3



4



5



6



7



8



9



10



11



12



13



14



15



16

1. ISO9001
2. Сертификат высокотехнологичного предприятия
3. Сертификат программного обеспечения GRMS
4. Сертификат участника NIFSWG
5. Сертификат участника Консилиума China Locks
6. Сертификат CE LVD (GRMS)
7. Сертификат CE EMC (GRMS)
8. Топ-10 научно-технических инновационных предприятий
9. Патент на RFID-модуль
10. Патент на взломостойкость конструкции доп.ригеля
11. Патент на технологию низкого энергопотребления механизма замка
12. Патент на технологию проводные
13. 11FCC (GRMS) замки антиколизии на RS485
14. Свидетельство о проверке 823
15. Свидетельство о проверке 803
16. Свидетельство о проверке 823WF

ЭЛЕКТРОННЫЕ ЗАМКИ ДЛЯ ШКАФЧИКОВ BONWIN







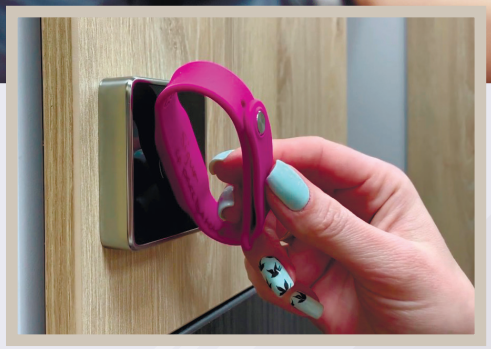

ТЕХНОЛОГИИ И ОБЛАСТИ ПРИМЕНЕНИЯ RFID-ЗАМКОВ ДЛЯ ШКАФЧИКОВ



Электронные замки для шкафчиков BONWIN идеально подходят для оснащения раздевалок в фитнес-клубах, spa-комплексах, спортивно-развлекательных центрах (бассейнах, аквапарках), а также в образовательных учреждениях (школах, детских садах, высших учебных заведениях), офисных помещениях, медицинских учреждениях, производственных предприятиях. Такие устройства, в отличие от устаревших механических замков, максимально надежны. Их практически невозможно вскрыть механически. Подделка ключей невозможна, поэтому безопасность становится намного выше. Все идентификаторы: браслеты, брелоки и карты персонализируются и шифруются. Уникальная форма, различный декор, а также современные криптоалгоритмы надежно защищают их от копирования. Они удобны в эксплуатации, выглядят стильно и современно.

Установка замков поможет клиентам более рационально использовать свое время и чувствовать уверенность за сохранность личных вещей. Открытие шкафчика занимает не больше секунды, обеспечивает максимальный уровень безопасности и надежности вашим клиентам и сотрудникам. Также повышает конкурентоспособность Вашего заведения, его функциональность и способствует привлечению к Вам новых клиентов. Более того мы предлагаем объединить наши электронные замки с уже существующей системой контроля доступа или поставить нашу.

Электронные замки для шкафчиков могут работать в двух режимах:

Фиксированный режим имеет электронный замок, который открывается с помощью электронного ключа: клиент получает браслет с определенным номером шкафчика и может пользоваться только данным шкафчиком с конкретным номером.

Свободный режим имеет электронный замок, который открывается с помощью электронного ключа: клиент получает браслет без номера шкафчика и может пользоваться любым свободным удобным ему шкафчиком.

Технические и функциональные характеристики

Режим работы замка	Фиксированный выбор без ПО/с ПО	Свободный выбор с ПО
Тип замка	накладной	
Материал корпуса	металл/ударопрочный ABS-пластик (стандартная комплектация) или антивандальный металлический (под заказ)	
Тип электронного ключа	RFID-браслет/смарт-карта/брелок	
Тип RFID-браслета	чипы EM-Marine 125 kHz/Mifare 13.56 mHz	чип Mifare 13.56 mHz
Мастер- ключ	есть	есть
Инфо-терминал	не требуется	есть
Настройка замков	< 100 шт. с помощью мастер-ключей > 100 шт. рекомендуется с ПО	при любом количестве требуется ПО
Функция автозакрытия замка	есть	нет
Допустимая толщина фасада	от 1 мм до 30 мм	
Материал	ДСП/МДФ/HPL/CDF/металл	
Элементы питания	3 алкалиновые батареи типа AA (3x1,5 В)	3 алкалиновые батареи типа AA (3x1,5 В)
Срок службы элементов питания	1,5 -2 года	
Допустимая влажность	20-90%	
Рабочая температура	от -20 °С до +55 °С	
Анти-взлом	надежный металлический механизм запирания замка	
Индикация работы	звуковая и световая	
Открытие замка	до 12 карт на один замок, мастер ключ	гостевой ключ, мастер ключ
Интеграция	с ведущими системами автоматизации фитнеса, спа,скуд	

Сертификаты на продукцию

Модельный ряд



deluxe H стр. 46



deluxe **E** стр. 47

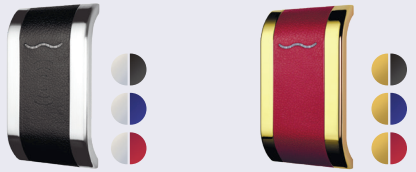

deluxe **D** стр.48

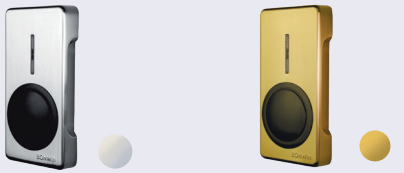

deluxe **G** стр. 49



deluxe **A** стр. 50

deluxe H

FIX без ПО | FIX с ПО | FREE с ПО



Нержавеющая сталь / черный



Золото / черный

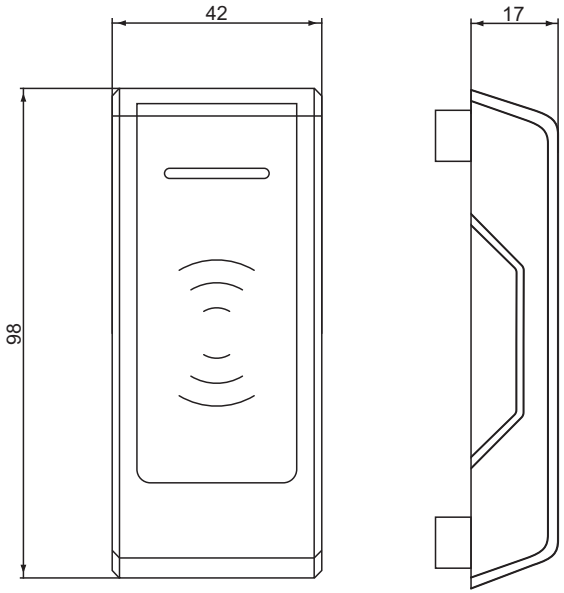

- стильный deluxe дизайн
- материал внешнего корпуса замка — металл
- материал внутреннего корпуса замка — ударопрочный ABS-пластик или антивандальный (опционально)
- защита от влаги
- чип Mifare/EM-Marine

АНТИВЗЛОМ
Надежный механизм запирания замка — металл (опционально)

ЭЛЕМЕНТЫ ПИТАНИЯ
от 1,5 до 2 лет,
наличие аварийного блока питания

ГАРАНТИЯ
2 года

ИНТЕГРАЦИЯ
с ведущими системами автоматизации фитнеса, СПА, СКУД

СЕРТИФИКАЦИЯ
РОСТЕСТ (ГОСТ Р), ЕАС,
ПОЖАРНЫЙ СЕРТИФИКАТ

ТЕХНИЧЕСКАЯ ПОДДЕРЖКА

ЗАЩИТА ОТ ВЛАГИ

БРАСЛЕТ RFID
в подарок

deluxe E

FIX без ПО | FIX с ПО | FREE с ПО



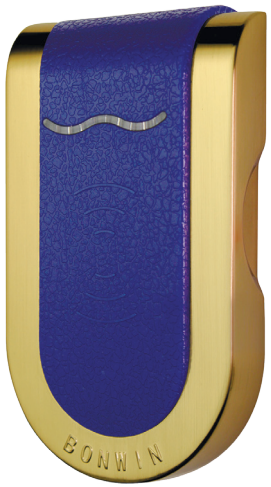

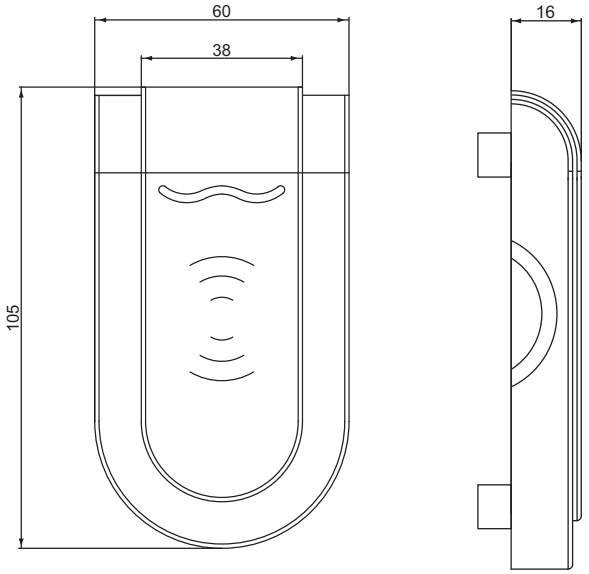

- Нержавеющая сталь / черный
- Нержавеющая сталь / синий
- Нержавеющая сталь / бордо
- Золото / черный
- Золото / синий
- Золото / бордо

- стильный deluxe дизайн
- материал внешнего корпуса замка — металл
- материал внутреннего корпуса замка — ударопрочный ABS-пластик или антивандальный (опционально)
- защита от влаги
- чип Mifare/EM-Marine

АНТИВЗЛОМ
Надежный механизм запирания замка — металл (опционально)

ЭЛЕМЕНТЫ ПИТАНИЯ
от 1,5 до 2 лет, наличие аварийного блока питания

ГАРАНТИЯ
2 года

ИНТЕГРАЦИЯ
с ведущими системами автоматизации фитнеса, СПА, СКУД

СЕРТИФИКАЦИЯ
РОСТЕСТ (ГОСТ Р), ЕАС, ПОЖАРНЫЙ СЕРТИФИКАТ

ТЕХНИЧЕСКАЯ ПОДДЕРЖКА

ЗАЩИТА ОТ ВЛАГИ

БРАСЛЕТ RFID
в подарок

deluxe D

FIX без ПО | FIX с ПО | FREE с ПО





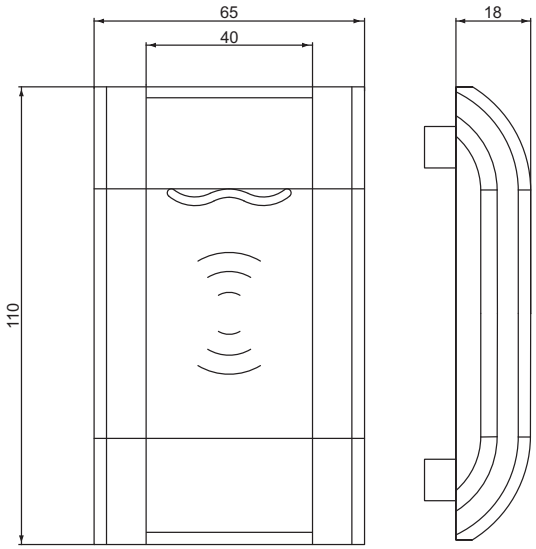

- Нержавеющая сталь / черный
- Нержавеющая сталь / синий
- Нержавеющая сталь / бордо
- Золото / черный
- Золото / синий
- Золото / бордо

- стильный deluxe дизайн
- материал внешнего корпуса замка — металл
- материал внутреннего корпуса замка — ударопрочный ABS-пластик или антивандальный (опционально)
- защита от влаги
- чип Mifare/EM-Marine

АНТИВЗЛОМ
Надежный механизм запирания замка — металл (опционально)

ЭЛЕМЕНТЫ ПИТАНИЯ
от 1,5 до 2 лет,
наличие аварийного блока питания

ГАРАНТИЯ
2 года

ИНТЕГРАЦИЯ
с ведущими системами автоматизации фитнеса, СПА, СКУД

СЕРТИФИКАЦИЯ
РОСТЕСТ (ГОСТ Р), ЕАС,
ПОЖАРНЫЙ СЕРТИФИКАТ

ТЕХНИЧЕСКАЯ ПОДДЕРЖКА

ЗАЩИТА ОТ ВЛАГИ

БРАСЛЕТ RFID
в подарок

deluxe G

FIX без ПО | FIX с ПО | FREE с ПО



Нержавеющая сталь



Золото

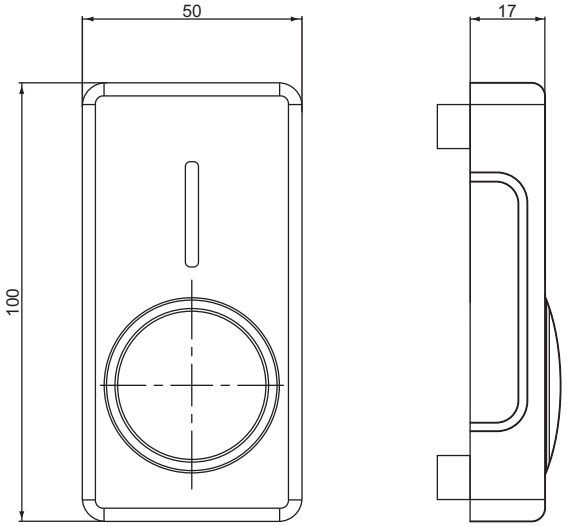

- стильный deluxe дизайн
- материал внешнего корпуса замка — металл
- материал внутреннего корпуса замка — ударопрочный ABS-пластик или антивандальный (опционально)
- защита от влаги
- чип Mifare/EM-Marine

АНТИВЗЛОМ
Надежный механизм запирания замка — металл (опционально)

ЭЛЕМЕНТЫ ПИТАНИЯ
от 1,5 до 2 лет,
наличие аварийного блока питания

ГАРАНТИЯ
2 года

ИНТЕГРАЦИЯ
с ведущими системами автоматизации фитнеса, СПА, СКУД

СЕРТИФИКАЦИЯ
РОСТЕСТ (ГОСТ Р), ЕАС, ПОЖАРНЫЙ СЕРТИФИКАТ

ТЕХНИЧЕСКАЯ ПОДДЕРЖКА

ЗАЩИТА ОТ ВЛАГИ

БРАСЛЕТ RFID
в подарок

deluxe A

FIX без ПО | FIX с ПО | FREE с ПО





Нержавеющая сталь

Золото

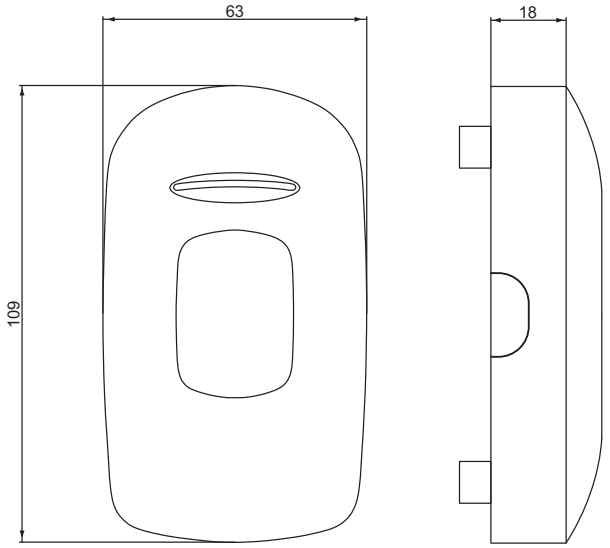

- материал внешнего корпуса замка — ударопрочный ABS-пластик
- материал внутреннего корпуса замка — ударопрочный ABS пластик или антивандальный (опционально)
- защита от влаги
- чип Mifare/EM-Marine

АНТИВЗЛОМ
Надежный механизм запирания замка — металл (опционально)

ЭЛЕМЕНТЫ ПИТАНИЯ
от 1,5 до 2 лет,
наличие аварийного блока питания

ГАРАНТИЯ
2 года

ИНТЕГРАЦИЯ
с ведущими системами автоматизации фитнеса, СПА, СКУД

СЕРТИФИКАЦИЯ
РОСТЕСТ (ГОСТ Р), ЕАС,
ПОЖАРНЫЙ СЕРТИФИКАТ

ТЕХНИЧЕСКАЯ ПОДДЕРЖКА

ЗАЩИТА ОТ ВЛАГИ

БРАСЛЕТ RFID
в подарок

ОБЩАЯ СХЕМА СБОРКИ ЗАМКА ДЛЯ ШКАФЧИКА

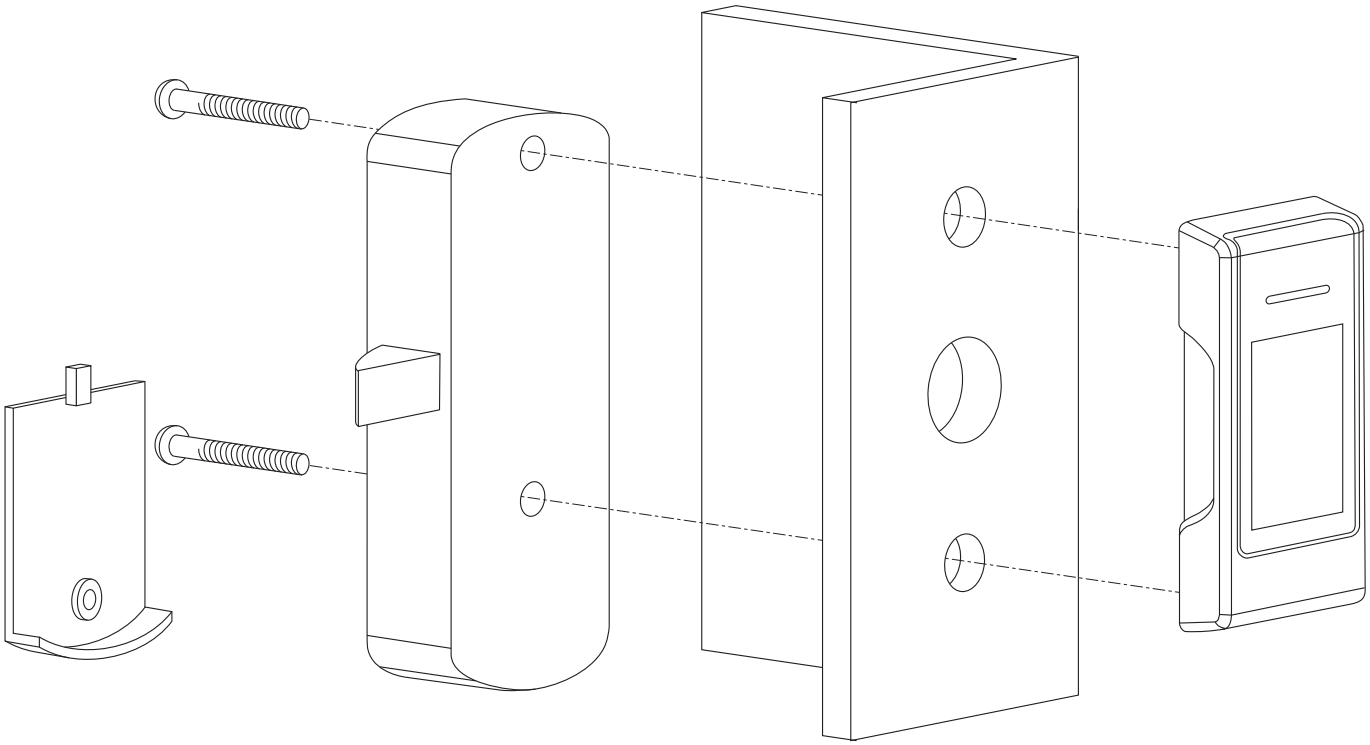

ПРОГРАММНОЕ ОБЕСПЕЧЕНИЕ

электронных замков для шкафчиков BONWIN (режим с фиксированным или свободным выбором, чип Mifer 1K)

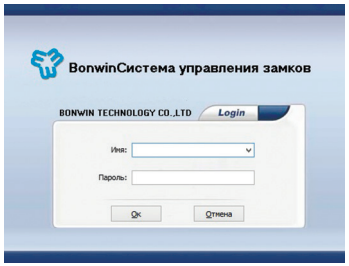

Функции ПО	Фиксированный выбор	Свободный выбор
Настройка электронных замков	да	
Нумерация замков	да	
Распределение по зонам	да	
Выпуск гостевых ключей	да	
Выпуск мастер-карт	да	
Построение отчетов по выпуску эл. ключей	да	
Разграничение прав доступа	владелец / управляющий / ресепшен	

Для каждой модели замка предусмотрены следующие режимы работы:

Модель замка чип MF/EM	Фиксированный выбор с ПО	Фиксированный выбор без ПО	Свободный выбор с ПО
deluxe H-MF	•	•	•
deluxe H-EM		•	
deluxe E-MF	•	•	•
deluxe E-EM		•	
deluxe D-MF	•	•	•
deluxe D-EM		•	
deluxe G-MF	•	•	•
deluxe G-EM		•	
deluxe A-MF	•	•	•
deluxe A-EM		•	

- MF: Mifare (13.56 mHz)
- EM: EM-Marine (125 kHz)

Интеграция электронных замков для шкафчиков Bonwin

RFID-замки для шкафчиков работают под управлением ведущих систем автоматизации фитнеса, СПА, СКУД и др.

Кодировщик BWE773/775 для электронных ключей

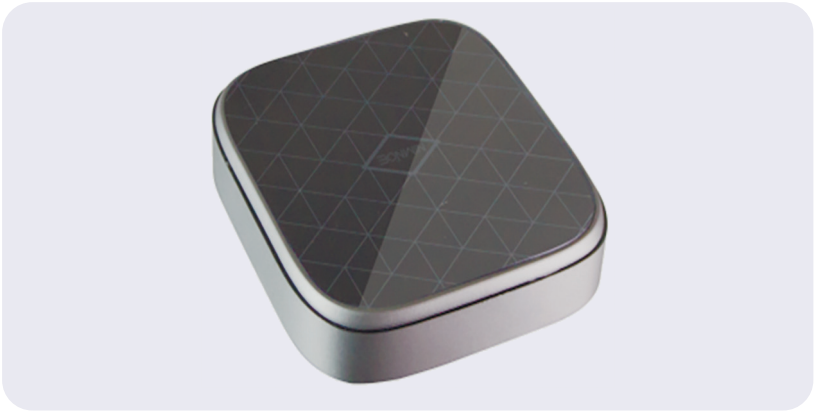

Назначение

- **выпуск ключей и кодирование мастер-карт в фирменном программном обеспечении;**
- **считывание информации с браслетов или карт-ключей о номере занятого шкафчика**

Работает в комплексе с программой для замков Bonwin (свободный / фиксированный выбор).

Технические характеристики

Расстояние считывания	до 35 мм
Подключение к компьютеру	USB
Рабочая температура	от 0°C до +50 °C
Размер	110×120×25 мм
Вес	200 г

Портативный энкодер для замков (свободный/фиксированный выбор)



Назначение

- **настройка электронных замков для шкафчиков Bonwin, работающих в режиме свободного/фиксированного выбора шкафчика.**

Работает в комплексе с программой для замков Bonwin (свободный / фиксированный выбор).

Технические характеристики

Размер	175×75×35 мм
Размер ЖК-дисплея	30×45 мм
Расстояние считывания	15 мм
Рабочее напряжение	USB 9 В
Рабочая частота	13.56 МГц

Поддерживаемые стандарты	Mifare 1K
Рабочая температура	от 10 °C до +50 °C
Материал корпуса	ABS-пластик
Относительная влажность	10 – 90%
Встроенный аккумулятор	да

БЛОК АВАРИЙНОГО ПИТАНИЯ И КЛЮЧ ОТКРЫТИЯ ЗАМКА

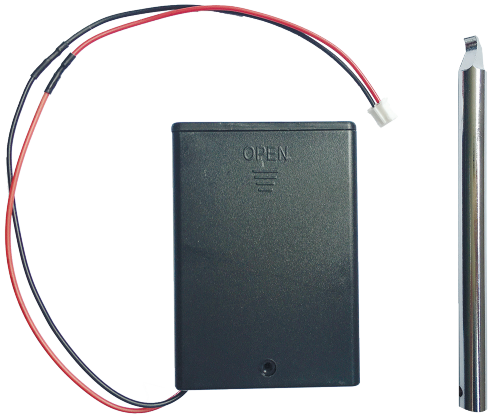

Назначение

- Аварийное открытия замка.
  В случае, если батарейки замка разрядились, блок аварийного питания поможет открыть электронный замок.

Стандартное исполнение корпуса замка

Корпус замка из пластика (базовая комплектация)



Корпус замка из нержавеющей стали (опционально)



Антивандальное исполнение корпуса замка

Предотвращает вандальное вскрытие замка



ИНФОТЕРМИНАЛ BONWIN (СВОБОДНЫЙ ВЫБОР)
МЕДИА-КОНТЕНТ + БАЛАНС

Инфотерминал BONWIN — специальное информационное устройство, разработанное специалистами нашей компании для электронных замков для шкафчиков, служит для отображения:

- **МЕДИА КОНТЕНТА (рекламы).**
- **БАЛАНСА.**
- **НОМЕАР ЗАНЯТОГО ШКАФЧИКА.**
- **НОМЕАР ЗОНЫ.**
- **ЛОГОТИПА ФИТНЕС-КЛУБА (СПА).**

и другой необходимой информации.



Основные функциональные характеристики

- Информация для медиа-контента хранится в папке на Yandex диске, или на внешнем носителе, или на самом устройстве.
- Автоматическая синхронизация медиа-контента с Yandex диском (при условии подключенного интернета).
- Медиа-контент меняется автоматически от картинки к картинке, от видео ролика к ролику.
- Длительность отображения статических картинок выставляется вручную. По умолчанию период отображения — 3 секунды.
- Формат картинок jpg, png или gif.
- Формат видео-роликов mp4. Разрешение видео — от 1280×720 пикселей.
- В случае, если путь к папке с медиа-контентом не прописан, то на экране устройства отображается стандартная динамическая картинка. В верху экрана место для логотипа Вашего фитнес-клуба (СПА), надпись «ПРИЛОЖИТЕ БРАСЛЕТ ИЛИ КАРТУ К СЧИТЫВАТЕЛЮ» с динамической анимированной стрелкой и текущее время, дата.
- Возможность добавления дополнительных полей информации (например баланс депозита, оставшееся время аренды шкафчика и т.д.), записанной в определённой ячейка памяти чипа Mifare. Например, добавить поле «Ваш баланс».
- Это единственный на рынке инфо-терминал, который может быть настроен для использования с любыми электронными замками.
- Для отображения номера шкафа и/или сейфовой ячейки, закрытой с помощью электронного RFID ключа (браслет, карта, брелок и т.п.), необходимо приложить к инфо-терминалу данный электронный ключ.

Технические характеристики

Дисплей	сенсорный, IPS, 10 дюймов
Разрешение дисплея	1280×800
Операционная система	Android 1
Цвет корпуса	чёрный
Оперативная память	4 ГБ
Встроенная диск	16 ГБ
Питание	блок питания 12v (в комплекте), POE (витая пара), встроенный аккумулятор емкостью 4500 мАч
Крепление на стену	VESA 75×75 (кронштейн в комплекте)
Считыватель карт	NFC для чтения карт Mifare classic 1K
Подсветка	светодиодная подсветка по периметру дисплея
Камера	нет
Сеть	ethernet (RJ45), Wi-Fi, Bluetooth 4.0
Разъёмы	USB 2.0 – 1 шт., USB3.0 – 1 шт., SD-карт – 1 шт.
Звук	динамик 2×2 Вт
Рабочая температура	0 ~ 50°
Допустимая влажность	0~70 %
Размеры	265×185×25 мм
Гарантия	2 года

ВАРИАНТЫ ЭЛЕКТРОННЫХ RFID-КЛЮЧЕЙ (СТАНДАРТНЫЕ / ПЕРСОНАЛИЗИРОВАННЫЕ)

Браслеты змейка





Синие
Зеленые
Оранжевые
Красные

Силиконовые браслеты





Одноцветные > 25 цветов
Двухцветные
Комбинированные
Прозрачные
Флуоресцентные

Брелоки





Прямоугольные
Каплевидные
Овальные
Прозрачные

Пластиковые карты





С печатью
Белые

НАШИ ПАРТНЕРЫ

ОБЛАКО гостеприимства
СИСТЕМА УПРАВЛЕНИЯ ОТЕЛЕМ

ОБЛАКО гостеприимства
система управления отелем
г. Москва, ул. Азовская д.24 корп. 3 оф. 3
+7(495)255-58-00
info@hospitalitycloud.ru
hospitalitycloud.ru

ООО «АБ «Ватек Плюс»
г. Симферополь, Ростовская ул, дом 19Б, оф. 1
+7(978)214-00-08
sales@vatec-plus.ru
avb-group.ru

pm HOTEL

ООО Отель-Про
г. Москва, Нагорный проезд, д. 7
+7(800)301-91-24; +7(495)212-92-72
info@pm-hotel.ru
pm-hotel.ru

TASLAV

ООО ТАСЛАВ
г. Москва, проезд Егорьевский, д. 3Жс6
+7(495)445-03-65
info@taslav.ru
taslav.ru

КАЛИНКААВТО

УП КалинкаАвто
г. Минск, ул. Володько, д. 30
+375(17)276-07-00; +375(29)682-37-46
info@e-locks.by
e-locks.by

АКС
ООО «АрминКомплектСтрой»

ООО АрминКомплектСтрой
г. Минск, пер. Софьи Ковалевской, д. 60
+375(17)374-10-79; +375(29)155-14-88
info@e-locks.by
e-locks.by

ДатаКрат

ДатаКрат
г. Екатеринбург, пр. Космонавтов, д. 18, корп. 52
+7(351)750-50-60; +7(343)414-00-18
bonwin@datakrat.ru
datakrat.ru

Производство шкафчиков и скамеек для раздевалок
Электронные замки и браслеты
СпортМебель

СпортМебель
г. Санкт-Петербург, ул. Магнитогорская д. 30, оф. 715
+7(921)930-56-22; +7(911)928-46-22
info@sportmebel.ru
sportmebel.ru

aqua locker.

ООО КВАРК
г. Смоленск, ул. 25 Сентября, д. 9, помещение 2,3
+7(4812)39-00-29
info@aqualocker.ru
aqualocker.ru

Престиж
мебель для офиса

ООО Престиж
МО, г. Апрелевка, ул. Августовская д. 1, стр. 20
+7(495)785-83-26
order@office-prestige.ru
office-prestige.ru

БС Балтик Стайл
СЕТЕВЫЕ РЕШЕНИЯ

ООО «Балтик Стайл»
г. Калининград, Гаражная, д. 2, оф. А317
+7(4012)99-11-98, 99-11-99, 96-60-37
info@balticstyle.ru
balticstyle.ru

ООО РИУС
г. Москва, пр. Вернадского д. 11/19
+7(495)930-85-61
salon@riys.ru
riys.ru

AOF GROUP

AOF Group
г. Москва, Дубининская улица, д. 57/4
+7(495)223-23-11
info@aof.ru
aofgroup.ru

BONWIN

ТЕХНОЛОГИИ ГОСТЕПРИИМСТВА

Сканируй QR-код,
и добавь наши контакты
себе сразу в телефон

Скачай
электронный каталог

НАШИ НАПРАВЛЕНИЯ

1C-BITRIX-HELP.ru

Сайты для гостиниц,
SEO продвижение,
сопровождение

ЮРИСТ ОТЕЛЬ
ЮРИДИЧЕСКАЯ ЗАЩИТА ОТЕЛЕЙ

UristHotel.ru

Абонентское
юридические
сопровождение отелей

ОБЛАКО
гостеприимства
СИСТЕМА УПРАВЛЕНИЯ ОТЕЛЕМ

HospitalityCloud.ru

Автоматизация
гостиничных
процессов

Москва
Краснобогатырская улица, 6с1
+7 (495) 445-45-00
BONWIN.com.ru
info@bonwin.com.ru